SERVICE

DE	**Ikra Mogatec - Service** c/o Mogatec GmbH Max-Wenzel-Str. 31, 09427 Ehrenfriedersdorf ✆ +49 3725 449-335	✉ service.ikra@mogatec.com
AT	**Ikra - Reparatur Service** c/o Mogatec GmbH Max-Wenzel-Str. 31, 09427 Ehrenfriedersdorf, Deutschland ✆ +43 7207-34115	✉ info@ikra.de
BG	**DEZMOMOTORS LTD** Drujba 1 , 5038 Str, near block 86A, 1592 Sofia ✆ +359 2 44 11 665	✉ markovad@dezmomotors.com
CH	**Wetec Service und Verkauf AG** Täfernstrasse 14, 5405 Baden-Dättwil ✆ +41 56 622 74 66	✉ lager@wetec.ch
CZ	**GentlemansTools s.r.o.,** Nádražní 1585, Turnov 51101 ✆ +420 737 858 868	✉ info@gttools.cz
DK	**Bahn-Larsen Skov- Have- og Parkmaskiner** Vinkelvej 28, 7840 Hoejslev ✆ +45 +48 28 70 20	✉ post@bahn-larsen.dk
EE	**INTRAC ESTI AS** Tartu mnt. 167, 75312 Rae vald, Harjumaa ✆ üldine +372 603 5700 kauplus +372603 5710	✉ info@intrac.ee
ES	**Yaros Dau SLU** C/ Puigpalter nº 48, Polígono Industrial UP4, 17820 Banyoles (Girona) ✆ +900 983 432 Horario: de 09:00 a 13:00 y 15:00 a 17:00	✉ service.ES@mogatec.com
FI	**Railmit Oy** Hakuninvahe 1, 26100 Rauma ✆ 02-822 2887 / arkisin klo. 09.00 – 18.00	✉ posti@railmit.fi
HR	**VAR - ERCO d.o.o.** Stipana Vilova 14A, 10090 ZAGREB ✆ +385 91 571 3164	✉ var.erco@gmail.com
HU	**Tooltechnic Kft.** Vaskapu Utca 10-14, H-1097 Budapest ✆ +36 1 330 4465	✉ alkatresz@tooltechnic.net
LU	**Bobinage Georges Back** 53, Rue Nic. Meyers, 4918 Bascharage ✆ +352 507622 🖷 +352 504889	
NL	**Muldertechniek** Noorderkijl 1, 9571 AR 2 e Exloermond ✆ +800 283 8000	✉ service.NL@mogatec.com
NO	**Maskin Importeure AS** Verpetveien 34, 1540 Vestby ✆ +47 64 95 35 00	✉ post@maskinimp.no
PL	**ikra Service Polska** ul. Ostroroga 18A, 01-163 Warszawa ✆ +48 22 4245420 / 22 3926058	✉ serwis@abematech.pl
SE	**ikra Service Sweden** Verkstadsgatan 8, 57341 Tranås ✆ 0046 763 268982	✉ ikrawinbladh@gmail.com
SI	**BIBIRO d.o.o.** Tržaška cesta 233, 1000 Ljubljana ✆ +386 1 256 48 68	✉ bibiro.ljubljana@siol.net
TR	**ZİMAŞ Ziraat Makinaları Sanayi ve Ticaret A.Ş.** 1202/1 Sokak No:101/G Yenişehir, 35110 İZMİR ✆ +90 232 4364618-4594094	✉ info@zimasziraat.com

20220114

GGS-I-190

DE 5 **Gebrauchsanweisung** - Originalbetriebsanleitung
Akku Gras- und Strauchschere

GB 23 **Operating Instructions** - Original instructions
Accu- Grass- and Shrub shear

FR 39 **Manuel d'utilisation** - Notice originale
Cisaille et débroussailleuse à accu

IT 57 **Istruzioni per l'uso** - Istruzioni originali
Cesoie per erba e cespugli con accumulatore

ES 74 **Instrucciones de Manejo** - Manual original
Cortadora de hierba y arbustos, con acumulador

CZ 92 **Návod k použití** - Původní návod k používání
Akumulátorové nůžky na stříhání trávy a keřů

SK 109 **Návod na obsluhu** - Pôvodný návod na použitie
Akumulátorové nožnice na trávu a húštie

SI 126 **Navodila za uporabo** - Izvirna navodila
Akumulatorske škarje za travo in grmičevje

HR 143 **Uputstvo za uporabu** - Originalne upute
Škare za rezanje trave i grmlja na akumulatorski pogon

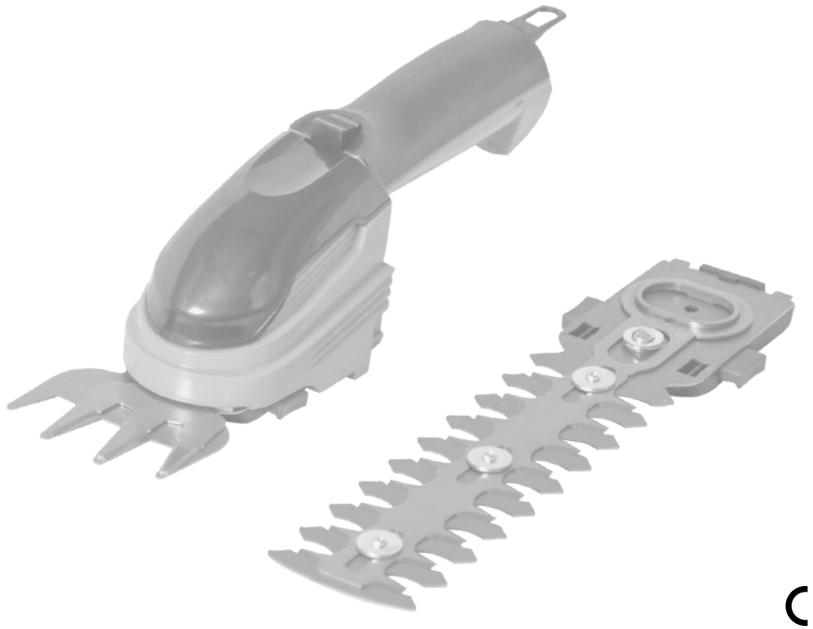

BDAN_50200002_V1

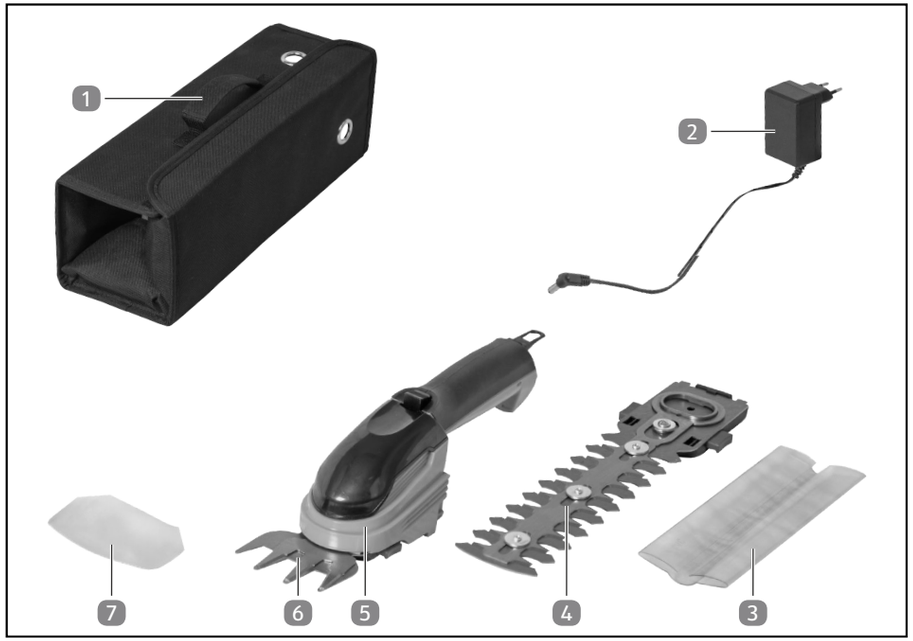
1
2
7
6
5
4
3

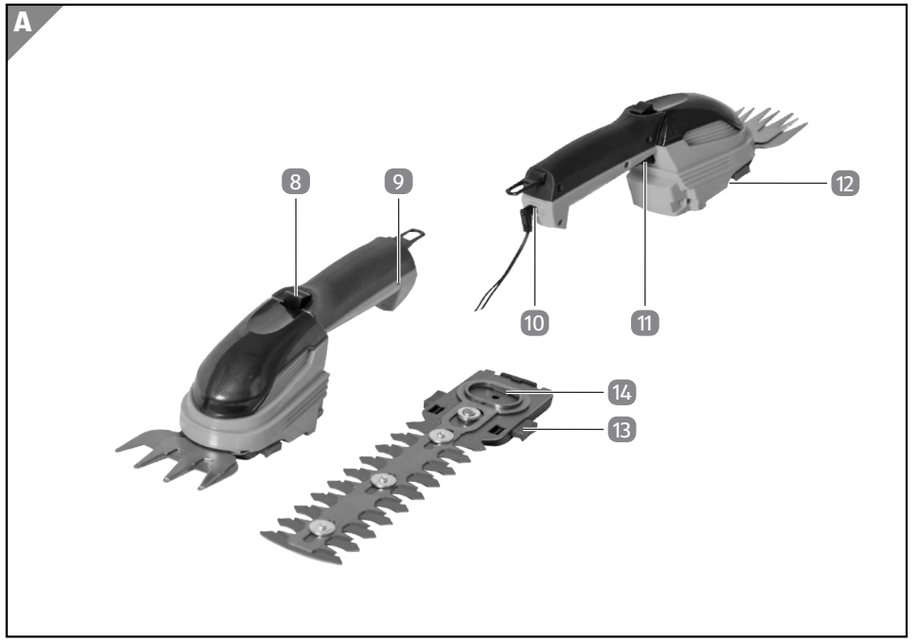
A
8
9
12
10
11
14
13

DE Vor Inbetriebnahme Gebrauchsanweisung lesen!

GB Read operating instructions before use!

FR Lire attentivement le mode d‘emploi avant chaquemise en service!

IT Prima della messa in funzione leggere le istruzioni per l‘utilizzo!

ES ¡Lea las instrucciones de manejo antes de efectuar la puesta en marcha!

CZ Před použitím je nutné si přečíst návod k použití!

SK Pred použitím prístroja si pozorne prečítajte návod na obsluhu.

SI Pred uporabo preberite navodilo za uporabo!

HR Prije stavljanja u pogon pročitajte uputstvo za uporabu!

Lieferumfang

Lieferumfang

1. Aufbewahrungstasche
2. Akku-Ladegerät
3. Scherblattschutz Strauchschermesser
4. Strauchschermesser
5. Motoreinheit
6. Grasschermesser
7. Scherblattschutz Grasschermesser

Geräteteile

8. Einschaltsperre
9. Ladekontrollleuchte
10. Ladebuchse
11. Schalter
12. Werkzeuggrundplatte
13. Werkzeugentriegelung
14. Antriebsbereich

Inhaltsverzeichnis

Übersicht 2
Lieferumfang 4
Allgemeines 6
Betriebsanleitung lesen und aufbewahren 6
Bestimmungsgemäßer Gebrauch 6
Zeichenerklärung 6
Sicherheit 7
Hinweiserklärung 7
Allgemeine Sicherheitshinweise für Elektrowerkzeuge 7
Restrisiken 15
Erstinbetriebnahme 15
Gerät und Lieferumfang prüfen 15
Gerät und Zubehör reinigen 16
Bedienung 16
Akku laden 16
Gerät umrüsten / Werkzeug wechseln 17
Gerät ein-/ausschalten 18
Arbeiten mit Grasscheren 18
Arbeiten mit Strauchscheren 18
Prüfung 19
Wartung 19
Ersatzteile 19
Reparaturdienst 19
Reinigung 19
Lagerung 20
Transport 20
Fehlersuche 20
Technische Daten 20
Schwingungsgesamtwert und Geräuschemissionswert 21
Entsorgung 21
Verpackung entsorgen 21
Produkt entsorgen 21
Gewährleistung- und Garantiebedingungen
Konformitätserklärung
Service

Allgemeines

Allgemeines

Betriebsanleitung lesen und aufbewahren

Diese Bedienungsanleitung gehört zu dieser Akku Gras- und Strauchschere (im Folgenden auch „Gerät“ genannt). Sie enthält wichtige Informationen zur Inbetriebnahme und Bedienung.

Lesen Sie die Betriebsanleitung, insbesondere die Sicherheitshinweise, sorgfältig durch, bevor Sie das Gerät einsetzen. Die Nichtbeachtung dieser Betriebsanleitung kann zu schweren Verletzungen oder Schäden am Gerät führen.

Die Betriebsanleitung basiert auf den in der Europäischen Union gültigen Normen und Regeln. Beachten Sie im Ausland auch landesspezifische Richtlinien und Gesetze.

Bewahren Sie die Betriebsanleitung für die weitere Nutzung auf. Wenn Sie das Gerät an Dritte weitergeben, geben Sie unbedingt diese Betriebsanleitung mit.

Bestimmungsgemäßer Gebrauch

Das Gerät ist ausschließlich zum Schneiden von kleinen Rasenflächen und Rasenkanten, sowie zum Schneiden von Sträuchern und Büschen konzipiert.

Es ist ausschließlich für den Privatgebrauch bestimmt und nicht für den gewerblichen Bereich geeignet. Verwenden Sie das Gerät nur, wie in dieser Betriebsanleitung beschrieben. Jede andere Verwendung gilt als nicht bestimmungsgemäß und kann zu Sachschäden oder sogar zu Personenschäden führen. Das Gerät ist kein Kinderspielzeug.

Der Hersteller oder Händler übernimmt keine Haftung für Schäden, die durch nicht bestimmungsgemäßen oder falschen Gebrauch entstanden sind.

Zeichenerklärung

Die folgenden Symbole werden in dieser Betriebsanleitung, auf dem Gerät oder auf der Verpackung verwendet.

Dieses Symbol gibt Ihnen nützliche Zusatzinformationen zum Zusammenbau oder Betrieb.

Allgemeines Warnzeichen.

Schneidwerk läuft bei abgeschaltetem Motor nach.

Bedienungsanleitung lesen.

Gefahr - Halten Sie die Hände vom Messer fern!

Nicht dem Regen aussetzen.

Andere Personen fernhalten.

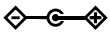

Dieses Symbol beschreibt die Polarität des Netzadapters: außen (-), innen (+).

Das Ladegerät nur in Innenräumen benutzen

Mit diesem Symbol gekennzeichnete Geräte entsprechen der Schutzklasse II.

Konformitätserklärung (siehe Kapitel „Konformitätserklärung“): Mit diesem Symbol gekennzeichnete Produkte erfüllen alle anzuwendenden Gemeinschaftsvorschriften des Europäischen Wirtschaftsraums.

Das Symbol zeigt den maximalen Schallleistungspegel L_{WA}.

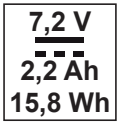

Spannung Akku
Gleichstrom
Akku Kapazität
Akku-Leistung

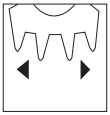

Gibt die Schnittbreite des Grasmessers an.

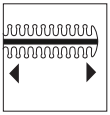

Gibt die Schnittlänge des Strauchmessers an.

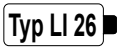

Empfohlene Akku Typen

Die Motoreinheit ist gegen Tropfwasser geschützt.

Mit diesem Symbol gekennzeichnete Produkte entsprechen der Schutzklasse III.

Sicherheit

Hinweiserklärung

Die folgenden Signalworte werden in dieser Betriebsanleitung verwendet.

WARNUNG!

Dieses Signalsymbol/-wort bezeichnet eine Gefährdung mit einem mittleren Risikograd, die, wenn sie nicht vermieden wird, den Tod oder eine schwere Verletzung zur Folge haben kann.

VORSICHT!

Dieses Signalsymbol/-wort bezeichnet eine Gefährdung mit einem niedrigen Risikograd, die, wenn sie nicht vermieden wird, eine geringfügige oder mäßige Verletzung zur Folge haben kann.

HINWEIS!

Dieses Signalwort warnt vor möglichen Sachschäden.

Allgemeine Sicherheitshinweise für Elektrowerkzeuge

WARNUNG!

Lesen Sie alle Sicherheitshinweise, Anweisungen, Bebilderungen und technischen Daten, mit denen dieses Elektrowerkzeug versehen ist. Versäumnisse bei der Einhaltung der nachfolgenden Anweisungen können elektrischen Schlag, Brand und/oder schwere Verletzungen verursachen.

Bewahren Sie alle Sicherheitshinweise und Anweisungen für die Zukunft auf.

Der in den Sicherheitshinweisen verwendete Begriff "Elektrowerkzeug" bezieht sich auf netzbetriebene Elektrowerkzeuge (mit Netzleitung) oder auf akkubetriebene Elektrowerkzeuge (ohne Netzleitung).

Arbeitsplatzsicherheit

- **Halten Sie Ihren Arbeitsbereich sauber und gut beleuchtet.** *Unordnung oder unbeleuchtete Arbeitsbereiche können zu Unfällen führen.*
- **Arbeiten Sie mit dem Elektrowerkzeug nicht in explosionsgefährdeter Umgebung, in der sich brennbare Flüssigkeiten, Gase oder Stäube befinden.** *Elektrowerkzeuge erzeugen Funken, die den Staub oder die Dämpfe entzünden können.*
- **Halten Sie Kinder und andere Personen während der Benutzung des Elektrowerkzeugs fern.** *Bei Ablenkung können Sie die Kontrolle über das Elektrowerkzeug verlieren.*

Elektrische Sicherheit

- **Der Anschlussstecker des Elektrowerkzeugs muss in die Steckdose passen. Der Stecker darf in keiner Weise verändert werden. Verwenden Sie keine Adapterstecker gemeinsam mit schutzgeerdeten Elektrowerkzeugen.** *Unveränderte Stecker und passende Steckdosen verringern das Risiko eines elektrischen Schlages.*
- **Vermeiden Sie Körperkontakt mit geerdeten Oberflächen, wie Rohren, Heizungen, Herden und Kühlschränken.** *Es besteht ein erhöhtes Risiko durch elektrischen Schlag, wenn Ihr Körper geerdet ist.*
- **Halten Sie Elektrowerkzeuge von Regen oder Nässe fern.** *Das Eindringen von Wasser in ein Elektrowerkzeug erhöht das Risiko eines elektrischen Schlages.*

Sicherheit von Personen

- **Seien Sie aufmerksam, achten Sie darauf, was Sie tun, und gehen Sie mit Vernunft an die Arbeit mit einem Elektrowerkzeug. Benutzen Sie kein Elektrowerkzeug, wenn Sie müde sind oder unter dem Einfluss von Drogen, Alkohol oder Medikamenten stehen.** *Ein Moment der Unachtsamkeit beim Gebrauch des Elektrowerkzeugs kann zu ernsthaften Verletzungen führen.*
- **Tragen Sie persönliche Schutzausrüstung und immer eine Schutzbrille.** *Das Tragen persönlicher Schutzausrüstung, wie*

Staubmaske, rutschfeste Sicherheitsschuhe, Schutzhelm oder Gehörschutz, je nach Art und Einsatz des Elektrowerkzeugs, verringert das Risiko von Verletzungen.

- **Vermeiden Sie eine unbeabsichtigte Inbetriebnahme. Vergewissern Sie sich, dass das Elektrowerkzeug ausgeschaltet ist, bevor Sie es an die Stromversorgung und/oder den Akku anschließen, es aufnehmen oder tragen.** *Wenn Sie beim Tragen des Elektrowerkzeugs den Finger am Schalter haben oder das Elektrowerkzeug eingeschaltet an die Stromversorgung anschließen, kann dies zu Unfällen führen.*
- **Entfernen Sie Einstellwerkzeuge oder Schraubenschlüssel, bevor Sie das Elektrowerkzeug einschalten.** *Ein Werkzeug oder Schlüssel, der sich in einem drehenden Teil des Elektrowerkzeugs befindet, kann zu Verletzungen führen.*
- **Vermeiden Sie eine abnormale Körperhaltung. Sorgen Sie für einen sicheren Stand und halten Sie jederzeit das Gleichgewicht.** *Dadurch können Sie das Elektrowerkzeug in unerwarteten Situationen besser kontrollieren.*
- **Tragen Sie geeignete Kleidung. Tragen Sie keine weite Kleidung oder Schmuck. Halten Sie Haare und Kleidung fern von sich bewegenden Teilen.** *Lockere Kleidung, Schmuck oder lange Haare können von sich bewegenden Teilen erfasst werden.*
- **Wiegen Sie sich nicht in falscher Sicherheit und setzen Sie sich nicht über die Sicherheitsregeln für Elektrowerkzeuge hinweg, auch wenn Sie nach vielfachem Gebrauch mit dem Elektrowerkzeug vertraut sind.** *Achtloses Handeln kann binnen Sekundenbruchteilen zu schweren Verletzungen führen.*

Verwendung und Behandlung des Elektrowerkzeugs

- **Überlasten Sie das Elektrowerkzeug nicht. Verwenden Sie für Ihre Arbeit das dafür bestimmte Elektrowerkzeug.** *Mit dem passenden*

Elektrowerkzeug arbeiten Sie besser und sicherer im angegebenen Leistungsbereich.

- **Benutzen Sie kein Elektrowerkzeug, dessen Schalter defekt ist.** *Ein Elektrowerkzeug, das sich nicht mehr ein- oder ausschalten lässt, ist gefährlich und muss repariert werden.*
- **Ziehen Sie den Stecker aus der Steckdose und/oder entfernen Sie einen abnehmbaren Akku, bevor Sie Geräteeinstellungen vornehmen, Einsatzwerkzeugteile wechseln oder das Elektrowerkzeug weglegen.** *Diese Vorsichtsmaßnahme verhindert den unbeabsichtigten Start des Elektrowerkzeugs.*
- **Bewahren Sie unbenutzte Elektrowerkzeuge außerhalb der Reichweite von Kindern auf. Lassen Sie keine Personen das Elektrowerkzeug benutzen, die mit diesem nicht vertraut sind oder diese Anweisungen nicht gelesen haben.** *Elektrowerkzeuge sind gefährlich, wenn sie von unerfahrenen Personen benutzt werden.*
- **Pflegen Sie Elektrowerkzeuge und Einsatzwerkzeug mit Sorgfalt. Kontrollieren Sie, ob bewegliche Teile einwandfrei funktionieren und nicht klemmen, ob Teile gebrochen oder so beschädigt sind, dass die Funktion des Elektrowerkzeugs beeinträchtigt ist. Lassen Sie beschädigte Teile vor dem Einsatz des Elektrowerkzeugs reparieren.** *Viele Unfälle haben ihre Ursache in schlecht gewarteten Elektrowerkzeugen.*
- **Halten Sie Schneidwerkzeuge scharf und sauber.** *Sorgfältig gepflegte Schneidwerkzeuge mit scharfen Schneidkanten verklemmen sich weniger und sind leichter zu führen.*
- **Verwenden Sie Elektrowerkzeug, Einsatzwerkzeug, Einsatzwerkzeuge usw. entsprechend diesen Anweisungen. Berücksichtigen Sie dabei die Arbeitsbedingungen und die auszuführende Tätigkeit.** *Der Gebrauch von Elektrowerkzeugen für andere als die vorgesehenen Anwendungen kann zu gefährlichen Situationen führen.*
- **Halten Sie Griffe und Griffflächen trocken, sauber und frei von Öl und Fett.** *Rutschige Griffe und Griffflächen erlauben keine sichere*

Bedienung und Kontrolle des Elektrowerkzeugs in unvorhergesehenen Situationen.

Verwendung und Behandlung des Akkuwerkzeugs

- **Laden Sie die Akkus nur mit Ladegeräten auf, die vom Hersteller empfohlen werden.** *Durch ein Ladegerät, das für eine bestimmte Art von Akkus geeignet ist, besteht Brandgefahr, wenn es mit anderen Akkus verwendet wird.*
- **Verwenden Sie nur die dafür vorgesehenen Akkus in den Elektrowerkzeugen.** *Der Gebrauch von anderen Akkus kann zu Verletzungen und Brandgefahr führen.*
- **Halten Sie den nicht benutzten Akku fern von Büroklammern, Münzen, Schlüsseln, Nägeln, Schrauben oder anderen kleinen Metallgegenständen, die eine Überbrückung der Kontakte verursachen könnten.** *Ein Kurzschluss zwischen den Akkukontakten kann Verbrennungen oder Feuer zur Folge haben.*
- **Bei falscher Anwendung kann Flüssigkeit aus dem Akku austreten. Vermeiden Sie den Kontakt damit. Bei zufälligem Kontakt mit Wasser abspülen. Wenn die Flüssigkeit in die Augen kommt, nehmen Sie zusätzlich ärztliche Hilfe in Anspruch.** *Austretende Akkuflüssigkeit kann zu Hautreizungen oder Verbrennungen führen.*
- **Benutzen Sie keinen beschädigten oder veränderten Akku.** *Beschädigte oder veränderte Akkus können sich unvorhersehbar verhalten und zu Feuer, Explosion oder Verletzungsgefahr führen.*
- **Setzen Sie einen Akku keinem Feuer oder zu hohen Temperaturen aus.** *Feuer oder Temperaturen über 130 °C können eine Explosion hervorrufen.*
- **Befolgen Sie alle Anweisungen zum Laden und laden Sie den Akku oder das Akkuwerkzeug niemals außerhalb des in der Betriebsanleitung angegebenen Temperaturbereichs.** *Falsches Laden oder Laden außerhalb des zugelassenen Temperaturbereichs kann den Akku zerstören und die Brandgefahr erhöhen.*

Service

- **Lassen Sie Ihr Elektrowerkzeug nur von qualifiziertem Fachpersonal und nur mit Original-Ersatzteilen reparieren.** *Damit wird sichergestellt, dass die Sicherheit des Elektrowerkzeugs erhalten bleibt.*
- **Warten Sie niemals beschädigte Akkus.** *Sämtliche Wartung von Akkus sollte nur durch den Hersteller oder bevollmächtigte Kundendienststellen erfolgen.*

Zusätzliche Sicherheitshinweise für Ladegeräte

⚠ **WARNUNG! Verletzungsgefahr!**

Bei Fehlbedienung durch unsachgemäße Handhabung können Verletzungen zugezogen werden. Dies stellt Gefahren für Kinder und Personen mit verringerten physischen, sensorischen oder mentalen Fähigkeiten (beispielsweise teilweise Behinderte, ältere Personen mit Einschränkung ihrer physischen und mentalen Fähigkeiten) oder Mangel an Erfahrung und Wissen (beispielsweise ältere Kinder) dar.

- Kinder dürfen nicht mit dem Gerät oder mit der Anschlussleitung spielen.
- Lassen Sie Reinigung und Benutzerwartung nicht von Kindern durchführen.
- Kinder dürfen das Gerät nicht bedienen.
- Lassen Sie das Gerät während des Betriebs nicht unbeaufsichtigt.

Verwendung und Behandlung des Ladegerätes

- Schließen Sie das Ladegerät nur an, wenn die Netzspannung der Steckdose mit der Angabe auf dem Typenschild übereinstimmt.
- Schließen Sie das Ladegerät nur an eine gut zugängliche Steckdose an, damit Sie es bei einem Störfall schnell vom Stromnetz trennen können.
- Sorgen Sie beim Aufladen des Akkus immer für eine ausreichende Lüftung. Es können Gase entstehen.
- Verwenden Sie das Ladegerät nur zum Aufladen von vom Hersteller freigegebenen Akkus.
- Laden Sie keine nicht-wiederaufladbaren Batterien auf.
- Ein zersprungener oder in irgendeiner Weise beschädigter Akku darf nicht mit dem Ladegerät verbunden werden.

- Schützen Sie das Ladegerät vor jeder Art von Feuchtigkeit.
- Benutzen Sie das Ladegerät niemals in Umgebungen mit explosiven oder entflammbaren Materialien. Es besteht Feuer- und Explosionsgefahr.
- Stellen Sie keine Gegenstände auf das Ladegerät und decken Sie das Ladegerät nicht ab.
- Stellen Sie das Ladegerät nicht in der Nähe einer Wärmequelle auf.
- Prüfen Sie das Ladegerät regelmäßig auf Schäden.
- Benutzen Sie ein beschädigtes Ladegerät erst nach erfolgter Reparatur wieder.
- Das Ladegerät darf nicht auseinandergebaut werden. Reparaturen dürfen nur von einem zugelassenen technischen Kundendienst durchgeführt werden.
- Benutzen Sie das Ladegerät nicht, wenn es Schlägen oder Stößen ausgesetzt wurde oder heruntergefallen ist.
- Trennen Sie das Ladegerät nach jeder Benutzung vom Netz.
- Trennen Sie das Ladegerät vor Reinigung, Instandhaltung, Lagerung und Transport vom Netz und lassen Sie es vollständig abkühlen.

Sicherheitshinweise für Grasscheren

- Lassen Sie niemals Kinder oder Personen mit eingeschränkten körperlichen, sensorischen oder geistigen Fähigkeiten oder mit einem Mangel an Erfahrung und Wissen oder Personen, die mit den Anleitungen zur Bedienung des Geräts nicht vertraut sind, das Gerät benutzen. Lokale Vorschriften können eine Altersbeschränkung für den Anwender festlegen.
- Betreiben Sie das Gerät nicht, wenn sich andere Personen, insbesondere Kinder, oder Haustiere in der Nähe befinden.
- Verwenden Sie das Gerät nicht bei der Gefahr eines Blitzschlags.
- Betreiben Sie das Gerät nie mit fehlerhaften Schutzeinrichtungen oder -abdeckungen oder ohne Schutzeinrichtungen.

- Trennen Sie das Gerät stets von der Stromversorgung (Stecker aus der Steckdose ziehen und/oder abnehmbaren Akku entfernen), wenn:
  - das Gerät unbeaufsichtigt gelassen wird.
  - eine Blockierung entfernt wird.
  - das Gerät überprüft, gereinigt oder gewartet wird.
  - das Gerät Kontakt mit einem Fremdkörper hatte.
  - das Gerät beginnt ungewöhnlich zu vibrieren.
- Berühren Sie keine sich bewegenden gefährlichen Teile, bevor das Gerät von der Stromversorgung getrennt wurde und die beweglichen gefährlichen Teile vollständig zum Stillstand gekommen sind.
- Tragen Sie während des Betriebs jederzeit festes Schuhwerk und lange Hosen.
- Laufen Sie nicht mit dem Gerät, gehen Sie nur.
- Im Falle eines Unfalls oder einer Störung schalten Sie das Gerät sofort aus und kontaktieren Sie gegebenenfalls einen Arzt.

Sicherheitshinweise für Heckenscheren

- **Halten Sie alle Körperteile vom Schneidmesser fern. Versuchen Sie nicht, bei laufendem Messer Schnittgut zu entfernen oder zu schneidendes Material festzuhalten. Entfernen Sie eingeklemmtes Schnittgut nur bei ausgeschaltetem Gerät.** Ein Moment der Unachtsamkeit bei Benutzung der Heckenschere kann zu schweren Verletzungen führen.
- **Tragen Sie die Heckenschere am Griff bei stillstehendem Messer und halten Sie die Finger von allen Netzschaltern fern.** Das ordnungsgemäße Tragen der Heckenschere verringert das Risiko eines unbeabsichtigten Starts und der daraus resultierenden Verletzungsgefahr durch die Klingen.
- **Wenn Sie die Heckenschere transportieren oder lagern, bringen Sie immer die Messerabdeckung an.** Die ordnungsgemäße Handhabung der Heckenschere verringert die Verletzungsgefahr der Klingen.
- **Stellen Sie sicher, dass der Schalter ausgeschaltet und der Akku entfernt oder nicht angeschlossen ist. Befolgen Sie alle**

Anweisungen, wenn Sie gestautes Material beseitigen oder das Gerät warten. Eine unerwartete Betätigung der Heckenschere beim Beseitigen von Materialstaus oder bei Wartungsarbeiten kann zu schweren Verletzungen führen.

- **Halten Sie das Elektrowerkzeug nur an den isolierten Griffflächen, da das Schneidmesser in Berührung mit verborgenen Stromleitungen kommen kann.** Der Kontakt des Schneidmessers mit einer spannungsführenden Leitung kann metallene Geräteteile unter Spannung setzen oder zu einem elektrischen Schlag führen.
- **Halten Sie alle Stromkabel und Leitungen vom Schneidebereich fern.** Stromkabel oder Leitungen können in Hecken oder Büschen versteckt sein und versehentlich von der Klinge durchtrennt werden.
- **Verwenden Sie die Heckenschere nicht bei schlechtem Wetter, insbesondere wenn Blitzgefahr besteht.** Dies verringert die Gefahr vom Blitz getroffen zu werden.
- **Durchsuchen Sie vor der Arbeit die Hecke nach verborgenen Objekten, z. B. Draht etc.** So vermeiden Sie Geräteschäden.
- **Halten Sie die Heckenschere richtig, z. B. mit beiden Händen an den Handgriffen, wenn zwei Handgriffe vorhanden sind.** Der Verlust der Kontrolle über das Gerät kann zu Verletzungen führen.
- **Tragen Sie beim Arbeiten mit dem Gerät geeignete Kleidung und Arbeitshandschuhe. Fassen Sie das Gerät nie am Schneidmesser an oder heben es am Schneidmesser auf.** Der Kontakt mit dem Schneidmesser kann zu Verletzungen führen.

Restrisiken

Trotz bestimmungsgemäßer Verwendung können nicht offensichtliche Restrisiken nicht völlig ausgeschlossen werden.

Bedingt durch die Art des Geräts können folgende Gefährdungen auftreten:

Gesundheitsschäden, die aus Schwingungsemission resultieren, falls das Gerät über einen längeren Zeitraum verwendet wird oder nicht ordnungsgemäß geführt und gewartet wird.

Verletzungen und Sachschäden, die durch sich bewegende Messer oder brechende Werkzeugaufsätze verursacht werden.

Erstinbetriebnahme

Gerät und Lieferumfang prüfen

⚠ **WARNUNG! Erstickungsgefahr!**

Kinder können sich beim Spielen mit der Verpackungsfolie darin verfangen und ersticken.

- Stellen Sie sicher, dass Kinder nicht mit der Verpackungsfolie spielen.

HINWEIS! Beschädigungsgefahr!

Wenn Sie die Verpackung unvorsichtig mit einem scharfen Messer oder anderen spitzen Gegenständen öffnen, kann das Gerät beschädigt werden.

- Gehen Sie daher beim Öffnen sehr vorsichtig vor.

1. Nehmen Sie das Gerät aus der Verpackung.
2. Prüfen Sie, ob die Lieferung vollständig ist (siehe Kapitel "Lieferumfang").
3. Prüfen Sie das Gerät und die Einzelteile auf Schäden. Nehmen Sie ein beschädigtes Gerät nicht in Betrieb, und wenden Sie sich über die auf der Garantiekarte angegebene Serviceadresse an den Hersteller.

Gerät und Zubehör reinigen

1. Entfernen Sie das Verpackungsmaterial und sämtliche Schutzfolien.
2. Reinigen Sie vor der erstmaligen Benutzung das Gerät und das Zubehör (siehe Kapitel "Reinigung").

Bedienung

Akku laden

⚠ WARNUNG! Brandgefahr!

Laden bei einer Temperatur unter 10 °C führt zur chemischen Schädigung der Zelle und kann zu einem Brand führen.

- Laden Sie den Akku bei Raumtemperatur.

1. Akku-Ladegerät 2 in Steckdose stecken.
2. Stecker des Ladekabels in die Ladebuchse 10 des Geräts stecken.
3. Die Ladekontrollleuchte 9 leuchtet während des Ladevorgangs rot. Nach erfolgter Ladung leuchtet die Ladekontrollleuchte grün und der Ladevorgang wird beendet.

Der Akku ist geladen.

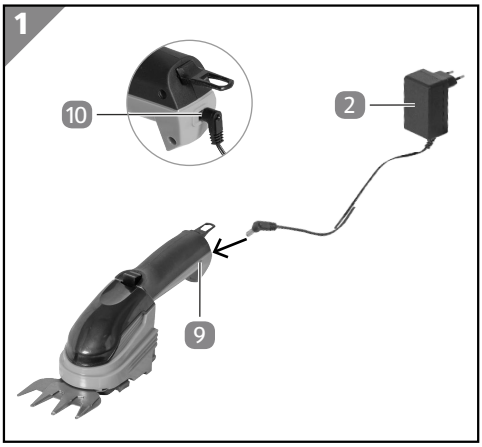

Signalzustände der Ladekontrollleuchte

Während des Ladevorgangs	
rot leuchtend	Akku wird geladen
grün leuchtend	Akku vollständig geladen
rot blinkend	Akku überhitzt - abnormaler Zustand
Während des Betriebs	
grün leuchtend	Gerät in Betrieb
grün blinkend	Akkustand niedrig

Gerät umrüsten / Werkzeug wechseln

1. Vorbereitung
- Bei Schermessern Messerschutz anbringen

2. Werkzeug entnehmen
- Werkzeugentriegelung 13 beidseitig drücken
- Werkzeug abnehmen

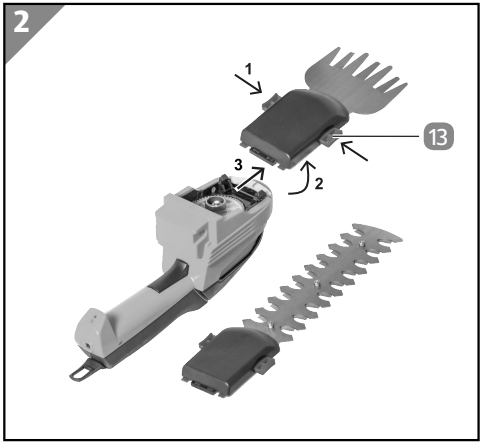

3. Reinigen und Fetten
- Eventuell eingedrungenen Schmutz aus Antriebsbereich 14 entfernen
- Antriebsbereich 14 mit handelsüblichem Universalfett leicht einfetten

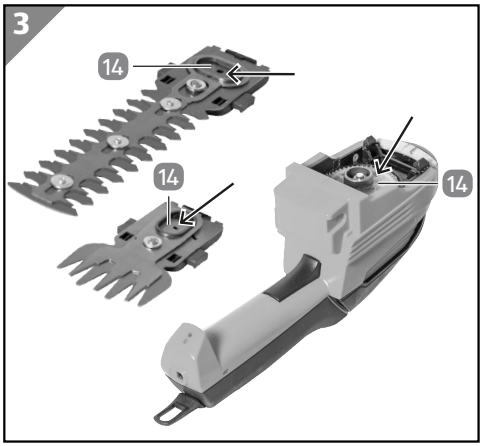

4. Werkzeug einsetzen
- Werkzeug mit der hinteren Haltenase in das Gerät einführen
- Werkzeug durch Druck auf die Werkzeuggrundplatte 12 in das Click-System einrasten

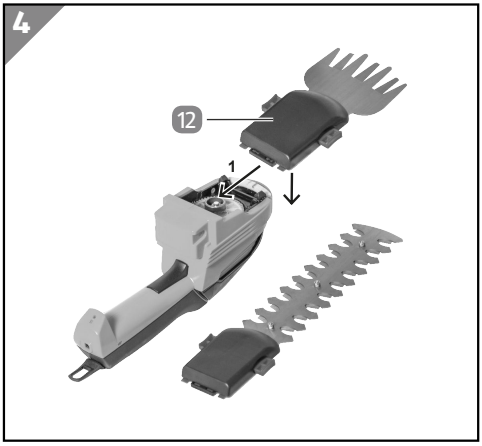

Die Position des Excenterantriebs muss beim Wechsel nicht beachtet werden. Beim Einschalten rückt der Getriebeexcenter selbsttätig in die entsprechende Aussparung des Werkzeugs ein.

Das Gerät ist wieder betriebsbereit.

Gerät ein-/ausschalten

VORSICHT! Verletzungsgefahr!

- Entfernen Sie vor jeder Inbetriebnahme den Scherblattschutz und bringen diesen nach Verwendung sowie bei Unterbrechungen wieder an.
- Halten Sie das Gerät fest, bis das Werkzeug stillsteht.

1. Einschalten
- Nehmen Sie das Gerät am Handgriff in die Hand.
- Entfernen Sie den Scherblattschutz 7/3.
- Umfassen Sie den Handgriff fest und schieben Sie dabei die Einschaltsperre 8 mit dem Daumen nach vorne.
- Drücken Sie nun den Schalter 11 mit dem Zeigefinger.
- Nach dem Anlaufen des Geräts kann die Einschaltsperre losgelassen werden.

2. Ausschalten
- Den Schalter 11 loslassen.
- Gerät festhalten, bis Werkzeug stillsteht.

3. Arbeit unterbrechen oder beenden
- Scherblattschutz 7/3 anbringen.

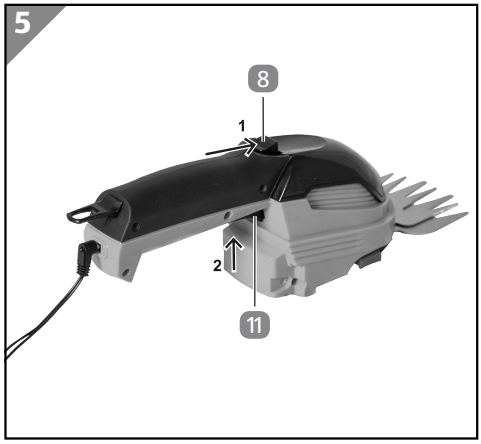

Arbeiten mit Grasscheren

Die Grasschere dient zum Bearbeiten von schwer zugänglichen Stellen und Rändern der Rasenfläche, die von Rasenmäher oder Grastrimmer schwierig oder gar nicht bearbeitet werden können.

Arbeiten mit Strauchscheren

Führen Sie das Schneidmesser stets von sich weg, niemals auf sich zu.

Suchen Sie Hecken und Sträucher vor dem Schnitt nach verborgenen Objekten, z. B. Drahtzäunen, ab und entfernen Sie diese, wenn nötig.

Entfernen Sie dicke Äste vorab mit einer Astschere.

Die beste Schneidleistung erreichen Sie, wenn Sie das Strauchmesser so führen, dass die Messerzähne in einem Winkel von ca. 15° zur Hecke gerichtet sind.

Durch die beidseitig schneidenden, gegenläufigen Messer können Sie mit dem Strauchmesser in beiden Richtungen schneiden.

Prüfung

⚠ VORSICHT! Verletzungsgefahr durch scharfe Messer!

- Tragen Sie Schutzhandschuhe.

Prüfen Sie vor jedem Gebrauch:

- Das Gerät auf Beschädigungen.
- Die Bedienelemente auf Beschädigungen.
- Das Zubehör auf einwandfreien Zustand.
- Dass die Lüftungsschlitze frei und sauber sind.

Nehmen Sie ein beschädigtes Gerät oder Zubehör nicht in Betrieb. Lassen Sie es durch den Hersteller oder seinen Kundendienst oder eine ähnlich qualifizierte Person überprüfen und reparieren.

Wartung

Reinigen und fetten Sie die bewegten Teile im Antriebsbereich bei Bedarf.

Überprüfen Sie das Gerät regelmäßig (siehe Kapitel "Prüfung").

Ersatzteile

Falls Sie Zubehör oder Ersatzteile benötigen, wenden Sie sich bitte an unseren Service.

Verwenden Sie für die Arbeit mit diesem Gerät keinerlei Zusatzteile außer denjenigen, die von unserem Unternehmen empfohlen werden. Andernfalls können der Bediener oder in der Nähe befindliche Unbeteiligte ernsthafte Verletzungen erleiden, oder das Gerät kann beschädigt werden.

Bei der Ersatzteilbestellung sollten folgende Angaben gemacht werden:

- Typ des Gerätes
- Artikelnummer des Gerätes

Reparaturdienst

Reparaturen an Elektrowerkzeugen dürfen nur durch eine Elektro-Fachkraft ausgeführt werden. Bitte beschreiben Sie bei der Einsendung zur Reparatur den von Ihnen festgestellten Fehler.

Reinigung

⚠ VORSICHT! Verletzungsgefahr durch scharfe Messer!

- Tragen Sie Schutzhandschuhe.

HINWEIS! Beschädigungsgefahr!

Unsachgemäßer Umgang mit dem Gerät kann zu Beschädigungen des Geräts führen.

- Verwenden Sie keine aggressiven Reinigungsmittel, Bürsten mit Metall- oder Nylonborsten sowie keine scharfen oder metallischen Reinigungsgegenstände wie Messer, harte Spachtel und dergleichen. Diese können die Oberflächen beschädigen.

Reinigen Sie das Gerät nur mit Bürste oder Lappen. Niemals das Gerät mit Wasser abspritzen oder in Wasser eintauchen.

Messer nach jedem Gebrauch mit Pflegespray behandeln.

Abgenutzte stumpfe Messer ersetzen.

Nach Gebrauch immer Scherblattschutz anbringen.

Gerät auf offensichtliche Mängel überprüfen und gegebenenfalls in einer autorisierten Servicestelle reparieren lassen.

Lagerung

HINWEIS! Beschädigungsgefahr!

Unsachgemäße Lagerung des Geräts kann zu Beschädigungen führen.

- Lassen Sie das Gerät vollständig abkühlen.
- Platzieren Sie das Gerät so, dass es nicht ins Wasser fallen kann.
- Bewahren Sie das Gerät an einem sauberen, trockenen, frostfreien und für Kinder unzugänglichen Ort auf.

1. Reinigen Sie das Gerät gründlich (siehe Kapitel "Reinigung").
2. Lagern Sie den Akku mit 50-80% seiner Kapazität. Bei einer Lagerdauer von mehr als 6 Monaten, kontrollieren Sie nach dieser Zeit den Ladezustand und laden Sie den Akku gegebenenfalls nach.
3. Verpacken Sie das Gerät nach Möglichkeit in der Originalverpackung.
4. Bewahren Sie das Gerät an einem vor Sonnenlicht und anderen Hitzequellen geschützten Ort auf.
5. Lagern Sie Gerät und Zubehör bei einer Temperatur zwischen +10 °C und +30 °C.

Transport

Transportieren Sie das Gerät und Zubehör vor Stößen und Vibrationen geschützt und in der Originalverpackung.

Fehlersuche

Problem	Mögliche Ursache	Behebung
Motor läuft nicht.	Akku leer.	Laden Sie den Akku auf.
	Akku defekt, Schalter defekt.	Kontaktieren Sie den Kundendienst.
	Motor-Überlastungsschutz hat ausgelöst, weil Motor überlastet oder überhitzt.	Lassen Sie das Gerät 15–20 Minuten abkühlen.
Mangelnde Leistung, unruhiger Lauf.	Schneidmesser durch Pflanzenreste oder Fremdkörper blockiert.	Kontrollieren Sie das Schneidmesser und entfernen Sie ggf. den Fremdkörper.
	Fehlende Schmierung.	Behandeln Sie die Schneidmesser mit Pflegespray und fetten Sie den Antriebsbereich.
	Schneidmesser stumpf oder defekt.	Schneidmesser schärfen oder austauschen.

Falls sich die Störung nicht beheben lässt, kontaktieren Sie den auf der letzten Seite angegebenen Kundendienst.

Technische Daten

Akku-/Betriebsspannung	V DC	7,2
Akkutyp	Ah / Wh	2,2 / 15,8 / Lithium-Ionen
max. Betriebsdauer	min.	130
Leerlaufdrehzahl n_o	min^{-1}	1000
Schallleistung (EN 62841-4-2 und EN 50636-2-94)	dB(A)	90
Schalldruckpegel L_{pA} (EN 62841-4-2 und EN 50636-2-94)	dB(A)	76 k=3,0 dB(A)
Vibration (EN 62841-4-2 und EN 50636-2-94)	m/s^2	<2,5 k=1,5 m/s^2
Ladegerät		BI12TA-095080-AdV
Netzspannung	V AC / Hz	100-240 / 50/60
Ladespannung	V DC	9,5
Ladestrom	mA	800
Aufnahmeleistung	W	7,6
Grasschermesser		
Schnittbreite	mm	75
Gewicht inkl. Gerät	kg	0,64

Strauchmesser

Schnittlänge	mm	160
Schnittstärke	mm	7,8
Gewicht inkl. Gerät	kg	0,7

Schwingungsgesamtwert und Geräuschemissionswert

Der angegebene Schwingungsgesamtwert und die angegebenen Geräuschemissionswerte sind nach einem genormten Prüfverfahren (EN 62841-4-2 / EN 50636-2-94) gemessen worden und können zum Vergleich eines Elektrowerkzeugs mit einem anderen verwendet werden. Sie können auch zu einer vorläufigen Einschätzung der Belastung verwendet werden.

⚠ Warnung

Die Schwingungs- und Geräuschemissionen können während der tatsächlichen Benutzung des Elektrowerkzeugs von den Angabewerten abweichen, abhängig von der Art und Weise, in der das Elektrowerkzeug verwendet wird, insbesondere, welche Art von Werkstück bearbeitet wird.

Es ist notwendig, Sicherheitsmaßnahmen zum Schutz des Bedieners festzulegen, die auf einer Abschätzung der Schwingungsbelastung während der tatsächlichen Benutzungsbedingungen beruhen (hierbei sind alle Anteile des Betriebszyklus zu berücksichtigen, beispielsweise Zeiten, in denen das Elektrowerkzeug abgeschaltet ist, und solche, in denen es zwar eingeschaltet ist, aber ohne Belastung läuft).

Versuchen Sie die Belastung durch Vibrationen und Geräusche so gering wie möglich zu halten. Beispielhafte Maßnahmen zur Verringerung der Vibrationsbelastung sind das Tragen von Handschuhen beim Gebrauch des Werkzeugs, die Begrenzung der Arbeitszeit und der Einsatz von Zubehören in gutem Zustand.

Entsorgung

Verpackung entsorgen

Entsorgen Sie die Verpackung sortenrein. Geben Sie Pappe und Karton zum Altpapier, Folien in die Wertstoffsammlung.

Produkt entsorgen

Anwendbar in der Europäischen Union und anderen europäischen Staaten mit Systemen zur getrennten Sammlung von Wertstoffen.

Altgeräte dürfen nicht in den Hausmüll!
Sollte das Gerät einmal nicht mehr benutzt werden können, so ist jeder Verbraucher **gesetzlich verpflichtet, Altgeräte getrennt vom Hausmüll**, z. B. bei einer Sammelstelle seiner Gemeinde/seines Stadtteils, abzugeben. Damit wird gewährleistet, dass Altgeräte fachgerecht verwertet und negative Auswirkungen auf die Umwelt vermieden werden. Deswegen sind Elektrogeräte mit obenstehendem Symbol gekennzeichnet.

Das Symbol des durchgestrichenen Mülleimers auf Batterien oder Akkumulatoren besagt, dass diese am Ende ihrer Lebensdauer nicht im Hausmüll entsorgt werden dürfen. Sofern Batterien oder Akkumulatoren Quecksilber (Hg), Cadmium (Cd) oder Blei (Pb) enthalten, finden Sie das jeweilige chemische Zeichen unterhalb des Symbols des durchgestrichenen Mülleimers. Sie sind gesetzlich verpflichtet, alte Batterien und Akkumulatoren nach Gebrauch zurückzugeben. Sie können dies kostenfrei im Handelsgeschäft oder bei einer anderen Sammelstelle in Ihrer Nähe tun. Adressen geeigneter Sammelstellen können Sie von Ihrer Stadt- oder Kommunalverwaltung erhalten.

Batterien können Stoffe enthalten, die schädlich für die Umwelt und die menschliche Gesundheit sind. Besondere Vorsicht ist aufgrund der besonderen Risiken beim Umgang mit lithiumhaltigen Batterien geboten. Durch die getrennte Sammlung und Verwertung von alten Batterien und Akkumulatoren sollen negative Auswirkungen auf die Umwelt und die menschliche Gesundheit vermieden werden.

Bitte vermeiden Sie die Entstehung von Abfällen aus alten Batterien soweit wie möglich, z.B. indem Sie Batterien mit längerer Lebensdauer oder aufladbare Batterien bevorzugen. Bitte vermeiden Sie die Vermüllung des öffentlichen Raums, indem Sie Batterien oder batteriehaltige Elektro- und Elektronikgeräte nicht achtlos liegenlassen. Bitte prüfen Sie Möglichkeiten, eine Batterie anstatt der Entsorgung einer Wiederverwendung zuzuführen, beispielsweise durch die Rekonditionierung oder die Instandsetzung der Batterie.

Weitere Informationen zum Batteriegesetz finden Sie auch im Internet unter www.batteriegesetz.de

Package contents

Package contents

1. Storage bag
2. Battery charger
3. Shrub blade guard
4. Shrub blade
5. Motor unit
6. Grass blade
7. Grass blade guard

Device components

8. Switch lock
9. Charging indicator lamp
10. Charge socket
11. Switch
12. Tool base plate
13. Tool latch
14. Drive section

Table of content
Overview 2
Package contents 22
General information 24
Read and keep the operating instructions 24
Proper use 24
Explanation of symbols 24
Safety 25
Explanation of instructions 25
General safety notes for power tools 25
Residual risks 32
Before first use 32
Check the device and scope of delivery 32
Cleaning the device and accessories 32
Operation 32
Charging the battery 32
Converting the device/changing tools 33
Switching on/switching off the device 34
Working with the grass cutters 34
Working with shrub cutters 34
Inspection 35
Maintenance 35
Spare parts 35
Repair service 35
Cleaning 35
Storage 35
Transport 36
Troubleshooting 36
Technical data 36
Total vibration value 36
Disposal 37
Disposing of packaging 37
Product disposal 37
Warranty
Declaration of Conformity
Service

General information

Read and keep the operating instructions

This operating manual belongs to this cordless grass and hedge trimming shears (referred to as the “device” below). It contains important information on how to set up and use the product.

Read the operating instructions and especially the safety instructions carefully before using the device. Non-observance of these operating instructions can lead to severe injuries or damage to the device.

The operating instructions are based on the standards and regulations in effect in the European Union. Also observe country-specific directives and laws abroad.

Keep the operating instructions for further use. If you pass on the device to a third party, you must pass on these operating instructions as well.

Proper use

The device is designed exclusively to cut small lawn areas and lawn edges, as well as to prune shrubs and bushes.

This product is exclusively intended for private use and not suited for the commercial sector. Only use the device as described in these operating instructions. Any other use is considered inappropriate and may lead to material damage or even injury. The device is not a toy.

The manufacturer or retailer will not assume any liability for damage caused by inappropriate or incorrect use.

Explanation of symbols

The following symbols are used in these operating instructions, on the device or on the packaging.

This symbol provides you with useful additional information on handling and use.

General warning sign.

Cutting system runs on after motor is switched off.

Read the user manual.

Warning! Cutting injuries.

Do not use the device in the rain.

Keep other people away.

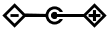

This symbol describes the power adaptor’s polarity: negative (-), positive (+).

Charger to be used in closed spaces only.

This symbol indicates that the device complies with the protection class II.

Declaration of conformity (see chapter “Declaration of conformity”): Products marked with this symbol meet all the applicable Community regulations of the European Economic Area.

The symbol shows the maximum sound power level L_{WA}.

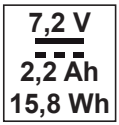

Battery voltage
Direct current
Battery capacity
Battery power

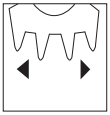

Specifies the cutting width of the grass blade.

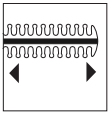

Specifies the cutting length of the hedge blade.

Typ LI 26 Recommended battery types

IPX1 The motor unit is only protected against dripping water.

III Products marked with this symbol correspond to protection class III.

Safety

Explanation of instructions

The following signal words are used in this operating manual.

WARNING!
This signal symbol/word denotes a hazard with an average risk level that could lead to death or severe injury if it is not avoided.

CAUTION!
This signal symbol/word denotes a hazard with a low risk level that could lead to mild or moderate injury if it is not avoided.

NOTE!
This signal word provides a warning about potential material damage.

General safety notes for power tools

WARNING!

Read all safety notes, instructions, illustrations and technical data provided with this power tool. Failure to follow the instructions below may result in electric shock, fire and/or serious injury.

Keep all safety notes and instructions for future reference.

The term "power tool" used in the safety notes refers to both mains-operated power tools (with power cord) and battery-powered power tools (without power cord).

Workplace safety

- **Keep your work area tidy and well lit.** *Clutter or unlit work areas can lead to accidents.*
- **Do not operate power tools in explosive atmospheres, such as in the presence of flammable liquids, gases or dust.** *Power tools create sparks which may ignite the dust or fumes.*
- **Keep children and bystanders away while operating a power tool.** *Distractions can cause you to lose control.*

Electrical safety

- **Power tool plugs must match the outlet. Never modify the plug in any way. Do not use any adapter plugs with earthed (grounded) power tools.** *Unmodified plugs and matching outlets will reduce risk of electric shock.*
- **Avoid body contact with earthed or grounded surfaces, such as pipes, radiators, ranges and refrigerators.** *There is an increased risk of electric shock if your body is earthed or grounded.*
- **Do not expose power tools to rain or wet conditions.** *Water entering a power tool will increase the risk of electric shock.*

Personal safety

- **Stay alert, watch what you are doing and use common sense when operating a power tool. Do not use a power tool while you are tired or under the influence of drugs, alcohol or medication.** *A moment of inattention while operating power tools may result in serious personal injury.*
- **Use personal protective equipment. Always wear eye protection.** *Protective equipment such as a dust mask, non-skid safety shoes, hard hat or hearing protection used for appropriate conditions will reduce personal injuries.*
- **Prevent unintentional starting. Ensure the switch is in the off-position before connecting to power source and/or battery pack, picking up or carrying the tool.** *Carrying power tools with your finger on the switch or energising power tools that have the switch on invites accidents.*
- **Remove any adjusting key or wrench before turning the power tool on.** *A wrench or a key left attached to a rotating part of the power tool may result in personal injury.*
- **Do not overreach. Keep proper footing and balance at all times.** *This enables better control of the power tool in unexpected situations.*
- **Dress properly. Do not wear loose clothing or jewellery. Keep your hair and clothing away from moving parts.** *Loose clothes, jewellery or long hair can be caught in moving parts.*

- **Do not let familiarity gained from frequent use of tools allow you to become complacent and ignore tool safety principles.** *A careless action can cause severe injury within a fraction of a second.*

Using and handling the power tool

- **Do not overload the power tool. Use the appropriate power tool for your work.** *The right power tool allows you to work better and safer in the specified power range.*
- **Do not use any power tool that has a defective switch.** *Power tools that can no longer be switched on or off are dangerous and must be repaired.*
- **Disconnect the plug from the socket and/or remove any removable batteries before making adjustments to the device, changing any insert tool parts, or putting the power tool away.** *This precaution helps prevent unintentional starting of the power tool.*
- **Keep power tools out of the reach of children when not in use. Whoever is not familiar with the power tool or who has not read these instructions should not be allowed to use it.** *Power tools are dangerous if used by inexperienced persons.*
- **Power tools and insert tools must be subject to careful maintenance. Check whether moving parts function properly without jamming, and whether parts are broken or damaged to such an extent that they impair the functions of the power tool. Have damaged parts repaired before using the power tool.** *Many accidents happen due to poorly maintained power tools.*
- **Keep cutting tools sharp and clean.** *Carefully maintained cutting tools with sharp blades tend to jam less and are easier to guide.*
- **Use power tools, insert tools, insert tool parts, etc. according to these instructions. While doing so, take into account the working conditions and the activity to be performed.** *The use of power tools*

for applications other than those intended can lead to dangerous situations.

- **Keep handles and grip surfaces dry, clean and free of oil and grease.** *Slippery handles and grip surfaces hinder safe operation and control of the power tool in unforeseen situations.*

Using and handling the cordless tool

- **Only charge the batteries using chargers recommended by the manufacturer.** *Chargers suitable for a particular type of battery may present a fire hazard if used with other batteries.*
- **Only use purposely provided batteries in the power tools.** *The use of other batteries may lead to injuries and present a fire hazard.*
- **Keep unused batteries away from paper clips, coins, keys, nails, screws, or other small metal objects that could short the contacts.** *A short circuit between the battery contacts can cause burns or fire.*
- **If used incorrectly, fluid may leak from the battery. Avoid touching it. In case of accidental contact, rinse with water. If the fluid gets into your eyes, seek additional medical attention.** *Leaking battery fluid may cause skin irritation or burns.*
- **Do not use a damaged or modified battery.** *Damaged or modified batteries may behave unpredictably and cause fire, explosion or injury.*
- **Do not expose batteries to fire or excessive temperatures.** *Fire or temperatures above 130 °C may cause an explosion.*
- **Follow all charging instructions and never charge the battery or cordless tool outside the temperature range specified in the operating manual.** *Incorrect charging or charging outside the permitted temperature range can destroy the battery and aggravate the fire hazard.*

Service

- **Have your power tool serviced by a qualified repair person using only identical replacement parts.** *This will ensure that the safety of the power tool is maintained.*
- **Never service damaged battery packs.** *Service of battery packs should only be performed by the manufacturer or authorized service providers.*

Additional safety notes for chargers

⚠ **WARNING! Risk of injury!**

Faulty operation due to improper handling may cause injuries. This poses a risk to children and persons with reduced physical, sensory or mental abilities (such as partially disabled or older persons with restricted physical and mental abilities) or a lack of experience and knowledge (such as older children).

- Children must not play with the device or the connection cable.
- Do not let children carry out cleaning or user maintenance.
- Children must not operate the device.
- Do not leave the device unattended when in use.

Using and handling the charger

- Only connect the charger if the mains voltage of the socket matches the information shown on the rating plate.
- Only connect the charger to an easily accessible socket so that you can quickly disconnect it from the mains power in the event of a malfunction.
- Always allow sufficient ventilation when charging the battery; gases may develop.
- Only use the charger to charge batteries authorised by the manufacturer.
- Do not charge non-rechargeable batteries.
- Do not connect a burst or otherwise damaged battery to the charger.
- Keep the charger away from any type of moisture.
- Never use the charger in environments where there are explosive or flammable materials. There is a risk of fire and explosion.
- Do not place objects on top of the charger and do not cover the charger.
- Keep the charger away from heat sources.
- Regularly check the charger for damage.
- Properly repair damaged chargers before using them again.
- The charger must not be disassembled. Repairs must only be undertaken by an approved technical customer service department.
- Do not use the charger if it has been subjected to knocks or blows or if it has been dropped.
- Always unplug the charger from the power supply after use.

- Unplug the charger from the power supply before cleaning, servicing, storage and transport and allow it to completely cool down.

Safety notes for grass shears

- Never let children or persons with impaired physical, sensory or mental abilities, or lack of experience or knowledge, or persons unfamiliar with the device's operating instructions use the device. Local regulations may impose age limits on users.
- Do not operate the device when other people (especially children) or pets are nearby.
- Do not use the device if there is a risk of lightning.
- Never operate the device with faulty safety devices/covers or without safety devices.
- Always disconnect the device from the power supply (remove the plug from the socket and/or detach the removable battery) if:
  - the device will be left unattended.
  - a blockage is removed.
  - the device is inspected, cleaned or serviced.
  - the device came in contact with a foreign object.
  - the device begins to vibrate abnormally.
- Do not touch any dangerous moving parts before the unit has been disconnected from the power supply and the dangerous moving parts have come to a complete stop.
- Wear sturdy shoes and long trousers at all times during operation.
- Do not run with the device – just walk.
- In the event of an accident or malfunction, switch off the device immediately and contact a physician if necessary.

Safety notes for hedge trimmers

- **Keep all parts of the body away from the blade. Do not remove cut material or hold material to be cut when blades are moving.** Blades continue to move after the switch is turned off. A moment of inattention while operating the hedge trimmer may result in serious personal injury.

- **Carry the hedge trimmer by the handle with the blade stopped and taking care not to operate any power switch.** Proper carrying of the hedge trimmer will decrease the risk of inadvertent starting and resultant personal injury from the blades.
- **When transporting or storing the hedge trimmer, always fit the blade cover.** Proper handling of the hedge trimmer will decrease the risk of personal injury from the blades.
- **When clearing jammed material or servicing the unit, make sure all power switches are off and the battery pack is removed or disconnected.** Unexpected actuation of the hedge trimmer while clearing jammed material or servicing may result in serious personal injury.
- **Hold the hedge trimmer by insulated gripping surfaces only, because the blade may contact hidden wiring.** Blades contacting a "live" wire may make exposed metal parts of the hedge trimmer "live" and could give the operator an electric shock.
- **Keep all power cords and cables away from cutting area.** Power cords or cables may be hidden in hedges or bushes and can be accidentally cut by the blade.
- **Do not use the hedge trimmer in bad weather conditions, especially when there is a risk of lightning.** This decreases the risk of being struck by lightning.
- **Before starting work, search the hedge for hidden objects, e.g. wire, etc.** This will prevent damage to the equipment.
- **Hold the hedge trimmer correctly, e.g. with both hands on the hand grips if it has two of them.** Injuries may occur if you lose control over the device.
- **Wear suitable clothing and work gloves when working with the device. Never touch or pick up the device by the cutting blade.** Injuries may occur from contact with the cutting blade.

Residual risks

Despite proper use, hidden residual risks cannot be completely excluded.

Depending on the type of device, the following risks may occur:

Health risks which may result from vibration emissions if the device is used for a long period of time or is not properly used or maintained.

Injuries and material damage, which are caused by the moving blade or breaking tool heads.

Before first use

Check the device and scope of delivery

⚠ WARNING! Danger of suffocation!

Children may become tangled up in the packaging film when playing with it and suffocate.

- Do not let children play with the packaging film.

NOTE! Risk of damage!

If opening the packaging with a sharp knife or other pointed objects, careless handling can damage the device.

- Therefore, be very careful when opening.

1. Take the device out of the packaging.
2. Check that the delivery is complete (see chapter “Package contents”).
3. Inspect the device and individual parts for damage. Do not operate a damaged device; instead, contact the manufacturer via the service center listed on the warranty card.

Cleaning the device and accessories

1. Remove the packaging and all protective film.
2. Clean the device and accessories before using them for the first time (see “Cleaning”).

Operation

Charging the battery

⚠ WARNING! Fire hazard!

Charging at temperatures below 10°C leads to chemical damage of the cell and can cause a fire.

- Charge the battery at room temperature.

1. Plug the battery charger 2 into a power socket.
2. Plug the charge cable into the charge socket 10 of the device.
3. The charging indicator lamp 9 is lit red during charging. The charging indicator lamp turns green once charging is complete and the charging process stops.

The battery is charged.

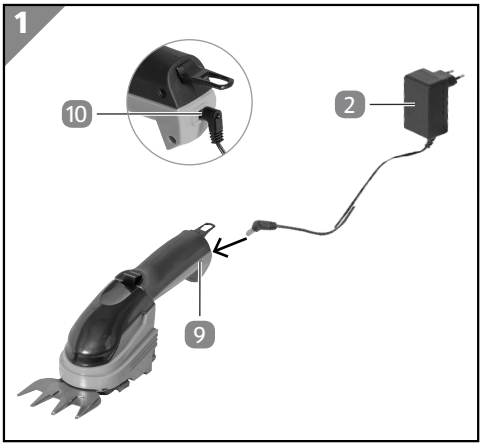

Signal states of the charging indicator lamp

During charging	
lit red	Battery is charging
lit green	Battery fully charged
blinks red	Battery overheated - abnormal state
During operation	
lit green	Device in operation
blinks green	Battery charge is low

Converting the device/changing tools

1. Preparation
- Attach the blade guard for clipping blades

2. Removing the tool
- Press the tool latch 13 on both sides
- Take off the tool

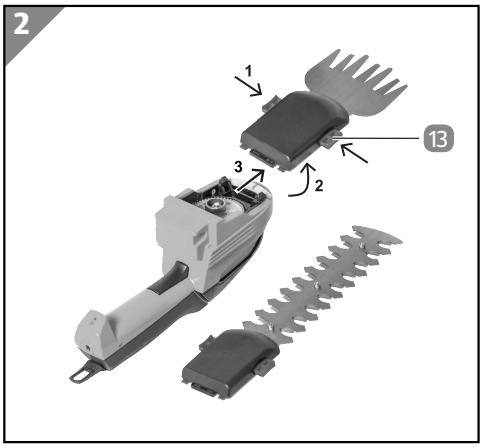

3. Cleaning and greasing
- Remove any dirt that may have gathered in the drive section 14
- Grease the drive section 14 with standard universal grease

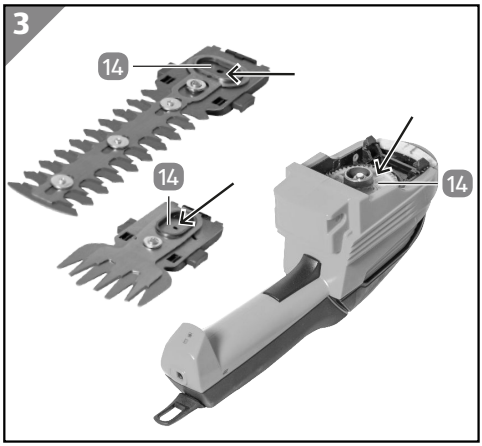

4. Inserting a tool
- Insert the tool with the rear retaining collar into the device
- Snap the tool into the click system by pressing on the tool base plate 12

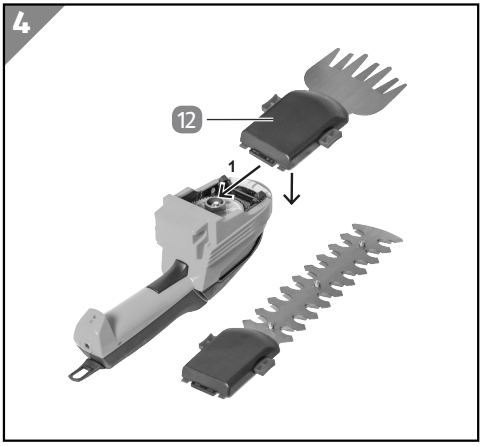

You do not have to observe the position of the eccentric drive when changing tools. When switching on, the gearbox eccentric moves independently into the corresponding recess on the tool.

The device is ready for use again.

Switching on/switching off the device

CAUTION! Risk of injury!

- Remove the blade guard before each use and replace it after use and during interruptions.
- Firmly hold the device until the tool stops.

1. Switching the device on
- Take the device by the handle.
- Remove the blade guard 7 / 3.
- Firmly grip the handle and slide the switch lock 8 forward with your thumb.
- Now press the switch 11 with your index finger.
- Once the device starts, you can let go of the switch lock.
2. Switching the device off
- Let go of the switch 11.
- Hold the device firmly until the tool stops.
3. Interrupting or finishing work
- Attach the blade guard 7 / 3.

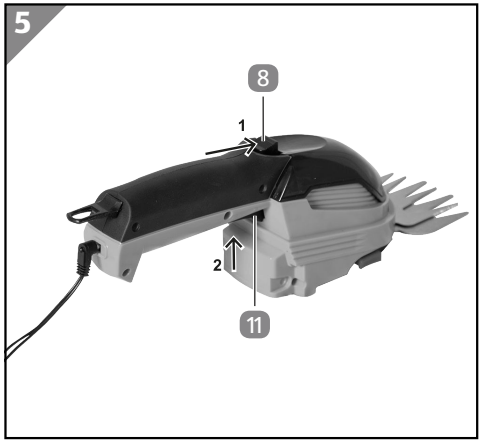

Working with the grass cutters

The grass cutters are used to trim hard-to-access lawn sections and edges that cannot be trimmed with lawn mowers or grass trimmers.

Working with shrub cutters

Always operate the blade pointing away from your body, never towards it.

Search hedges and bushes before cutting for concealed objects, such as wire fences, and remove these if necessary.

Remove thick branches beforehand with pruning shears.

You can achieve the best cutting performance if you use the shrub blade so that the blade's teeth are directed towards the hedge at an angle of approx. 15°.

With the double-sided, opposing blade, you can cut in both directions with the shrub blade.

Inspection

⚠ CAUTION! Risk of injury from sharp blades

- Wear protective gloves.

Before each use check that:

- The device is undamaged.
- The operating controls are undamaged.
- The accessories are in perfect condition.
- The vents are clear and clean.

Do not operate a damaged device or accessory. Instead, get it inspected and repaired by the manufacturer or their customer service or a similarly qualified person.

Maintenance

Clean and grease the moving parts in the drive section as needed.

Inspect the device regularly (see section "Inspection").

Spare parts

Please contact our service department if you need any accessories or spare parts.

Do not use any accessories with this device except for those recommended by our company. Otherwise, the operator or persons in the vicinity might sustain serious injuries or the device might be damaged.

Please include the following when placing your order for spare parts:

- Type of device
- Item number of the device

Repair service

Repairs to electric power tools should only be carried out by specialist electrical personel. When sending it in for repair, please describe the fault you have found.

Cleaning

⚠ CAUTION! Risk of injury from sharp blades

- Wear protective gloves.

NOTE! Risk of damage!

Improper handling can damage the device.

- Do not use any aggressive cleaners, sharp or metallic cleaning utensils such as knives, hard scrapers or similar items. These could damage the surfaces.

Only clean the device with a brush or cloth. Never spray the device with water or immerse it in water.

Treat the blade with care spray after each use.

Replace worn, dull blades.

Always attach the blade guard after use.

Check the device for visible defects and have it repaired at an authorised customer service centre, if necessary.

Storage

NOTE! Risk of damage!

Improper storage of the device can result in damage.

- Allow the device to completely cool down.
- Place the device so that it can't fall into water.
- Store the device in a clean, dry, frost-protected place out of the reach of children.

Storage

1. Thoroughly clean the device (see “Cleaning”).
2. Store the battery at 50–80% capacity. If the battery is stored for over 6 months, check the charge level after this period and recharge the battery if necessary.
3. If possible, pack the device in the original packaging.
4. Store the device in a location away from sunlight and other heat sources.
5. Store the device and accessories at a temperature between +10 °C and +30 °C.

Transport

Transport the device and its accessories in the original packaging and protect them from blows and vibrations.

Troubleshooting

Problem	Possible cause	Remedy
Motor does not run.	Battery empty.	Charge the battery.
	Battery faulty, switch defective.	Contact customer service.
	Motor’s overload protection triggered because the motor is overloaded or overheated.	Allow the device to cool down for 15–20 minutes.
Inadequate performance, uneven running.	Blade blocked by plant residues or foreign objects.	Check the blade and remove any foreign objects.
	Insufficient lubrication.	Treat the blades with care spray and grease the drive section.
	Blunt or defective blade.	Sharpen or replace blade.

If the problem persists, contact the customer service listed on the last page.

Technical data

Battery/operating voltage	V DC	7.2
Type of battery	Ah/Wh	2.2/15.8/lithium-ion
Max. operating time	min.	130
Idle speed n_0	min^{-1}	1000
Sound power (EN 62841-4-2 and EN 50636-2-94)	dB(A)	90
Sound pressure level L_{pA} (EN 62841-4-2 and EN 50636-2-94)	dB(A)	76 k=3.0 dB(A)
Vibration (EN 62841-4-2 and EN 50636-2-94)	m/s^2	<2.5 k=1.5 m/s^2
Charger		BI12TA-095080-AdV
Mains voltage	V AC/Hz	100-240 / 50/60
Charging voltage	V DC	9.5
Charge current	mA	800
Rated input	W	7.6
Grass blade		
Cutting width	mm	75
Weight incl. device	kg	0.64
Shrub blade		
Cutting length	mm	160
Cutting thickness	mm	7.8
Weight incl. device	kg	0.7

Total vibration value

The stated total vibration value and the stated noise emission values have been measured according to a standardised test procedure (EN 62841-4-2 / EN 50636-2-94) and can be used to compare one power tool with another. They can also be used for a preliminary assessment of the exposure.

Warning

Vibration and noise emissions while actually using power tool may differ from the values given due to the manner in which the power tool is used and, in particular, the type of workpiece being machined.

It is necessary to establish safety measures that protect the operator based on an estimate of the vibration exposure during actual conditions of use (taking into account all parts of the operating cycle, such as periods when the power tool is switched off and periods when it is switched on but running without load).

Try to keep the exposure to vibrations and noise as low as possible. Examples of measures to reduce vibration include wearing gloves when using the tool, limiting the working time and using accessories in good condition.

Disposal

Disposing of packaging

Dispose of packaging according to type. Sort the paperboard and cardboard as waste paper and the film as recyclable material.

Product disposal

Applicable in the European Union and other European countries with systems for separate collections of recyclable waste.

Old electrical devices must not be disposed of as household waste!
If the device cannot be used any more, each consumer **is obligated by law to dispose of old devices separately from household waste**, e.g. at a municipal/city district collection point. It is thereby ensured that old devices are professionally recycled and negative effects on the environment are avoided. Therefore, electrical devices are marked with the above symbol.

Batteries and rechargeable batteries must not be discarded with domestic waste!
As a consumer you are legally obliged to dispose of all batteries, irrespective of whether they contain harmful substances* or not, at a collection point in your community/district or at a retail outlet, so that they can be disposed of in an environmentally friendly manner. Batteries and rechargeable batteries must be disposed of separately from the device.
* marked with: Cd = Cadmium, Hg = Mercury, Pb = Lead, Li = Lithium

Contenu

1. Étui de rangement
2. Chargeur de batterie
3. Protège-lame pour taille-haies
4. Taille-haies
5. Unité moteur
6. Cisaille à gazon
7. Protège-lame pour cisaille à gazon

Éléments de l’appareil

8. Gâchette de verrouillage
9. Témoin de charge
10. Prise de charge
11. Interrupteur
12. Plaque de support de l’outil
13. Dispositif de déverrouillage de l’outil
14. Zone d’entraînement

Répertoire

Vue d'ensemble **2**
Contenu **38**
Généralités **40**
Lire et conserver la notice d'utilisation 40
Utilisation conforme à l'utilisation prévue 40
Explication des symboles **40**
Sécurité **41**
Explication des avis 41
Consignes de sécurité générales pour outils électriques 41
Risques résiduels 49
Première mise en service **49**
Contrôler l'étendue de la fourniture 49
Nettoyer l'appareil et ses accessoires 50
Utilisation **50**
Chargement de la batterie 50
Transformation de l'appareil/changement d'outil 50
Allumer/éteindre l'appareil 52
Travail avec la cisaille à gazon 52
Travail avec le taille-haie 52
Contrôle **52**
Entretien **53**
Pièces de rechange 53
Service après-vente 53
Nettoyage **53**
Rangement **53**
Transport **53**
Dépannage **54**
Données techniques **54**
Valeur totale des vibrations 54
Élimination **55**
Élimination de l'emballage 55
Mise au rebut du produit 55
Conditions de garantie
Déclaration de Conformité
Service

Généralités

Lire et conserver la notice d'utilisation

Cette notice d'utilisation s'applique à cette cisaille à gazon et arbuste à batterie (également dénommée « appareil » ci-après). Elle comporte des informations importantes relatives à sa mise en service et à son utilisation.

Lisez attentivement la notice d'utilisation, en particulier les consignes de sécurité, avant d'utiliser l'appareil. Le non-respect de cette notice d'utilisation peut entraîner des blessures graves ou des détériorations de l'appareil.

La notice d'utilisation se base sur les normes et règles en vigueur dans l'Union européenne. Tenez également compte à l'étranger des directives et législations spécifiques au pays.

Conservez cette notice d'utilisation afin de pouvoir vous y reporter ultérieurement. Si vous transmettez l'appareil à un tiers, remettez-lui absolument cette notice d'utilisation.

Utilisation conforme à l'utilisation prévue

L'appareil est exclusivement conçu pour la coupe des petites surfaces de pelouse et des bordures de pelouse, ainsi que pour la taille des arbustes et des buissons.

Il est exclusivement destiné à une utilisation privée et n'est pas adapté à une utilisation professionnelle. N'utilisez l'appareil que de la façon décrite dans cette notice d'utilisation. Toute autre utilisation sera considérée comme non conforme et risque d'entraîner des dommages matériels, voire physiques. L'appareil n'est pas un jouet pour les enfants.

Le fabricant ou le distributeur décline toute responsabilité pour les dommages résultant d'une utilisation non conforme ou incorrecte.

Explication des symboles

Les symboles suivants sont utilisés dans cette notice d'utilisation, sur l'appareil ou sur l'emballage.

Ce symbole vous fournit des informations supplémentaires sur le montage ou le fonctionnement.

Signal d'avertissement général

L'outil de coupe continue de fonctionner lorsque le moteur est arrêté.

Lecture de la notice d'utilisation.

Avertissement! Risque de coupure.

N'exposez pas l'appareil à la pluie.

Tenez l'appareil à l'écart de toute autre personne.

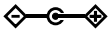

Ce symbole décrit la polarité de l'adaptateur réseau: extérieur (-), intérieur (+).

Utilisez le chargeur uniquement en intérieur

Les produits portant ce symbole correspondent à la classe de protection II.

Déclaration de conformité (voir chapitre «Déclaration de conformité»): Les produits marqués par ce symbole répondent à toutes les consignes communautaires applicables de l'Espace économique européen.

Ce symbole indique le niveau de puissance sonore maximal L_{WA}.

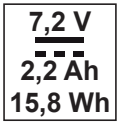

Tension de la batterie
Courant continu
Capacité de la batterie
Puissance de la batterie

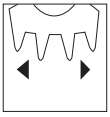

Indique la largeur de coupe de la lame taille-herbes.

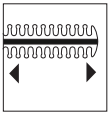

Indique la longueur de coupe de la lame taille-haies.

Types de batterie recommandés

IPX1

L'unité moteur est étanche aux gouttes d'eau.

Les produits désignés par ce symbole répondent à la classe de protection III.

Sécurité

Explication des avis

Les mots d'avertissement suivants sont utilisés dans cette notice d'utilisation.

⚠ AVERTISSEMENT!

Ce symbole/mot d'avertissement désigne un danger d'un niveau de risque moyen, qui, s'il n'est pas évité, peut entraîner la mort ou une blessure grave.

⚠ ATTENTION!

Ce symbole/mot d'avertissement désigne un danger d'un niveau de risque réduit, qui, s'il n'est pas évité, peut entraîner une blessure légère à modérée.

AVIS!

Ce mot d'avertissement avertit d'éventuels dommages matériels.

Consignes de sécurité générales pour outils électriques

⚠ AVERTISSEMENT!

Lisez les consignes de sécurité, les instructions, les légendes et les caractéristiques techniques qui accompagnent cet appareil. Un manquement au respect des instructions suivantes peut entraîner une décharge électrique, un incendie et/ou des blessures graves.

Gardez toutes les consignes de sécurité et les instructions pour une consultation future.

Le terme «outil électrique» employé dans les consignes de sécurité, renvoie aux outils électriques alimentés secteur (avec cordon d'alimentation) ou aux outils électriques alimentés sur batterie (sans fil).

Sécurité sur le lieu de travail

- **Gardez propre et bien éclairée votre zone de travail.** *Une zone de travail désordonnée ou non éclairée peut être la cause d'accidents.*
- **Ne travaillez pas avec l'outil électrique dans un environnement exposé au risque d'explosion où se trouvent des liquides, des gaz ou des poussières inflammables.** *Les outils électriques génèrent des étincelles qui peuvent enflammer la poussière ou les vapeurs.*
- **Pendant l'usage de l'outil électrique, tenez éloignés les enfants et autres personnes.** *En cas de distraction, vous pouvez perdre le contrôle sur votre outil électrique.*

Sécurité électrique

- **La fiche de connexion de l'outil électrique doit être compatible avec la prise de courant. La fiche ne doit en aucun cas être modifiée. N'utilisez pas de fiches adaptatrices en combinaison avec des outils électriques avec protection de terre.** *Les fiches non modifiées et les prises de courant qui leur conviennent diminuent le risque de décharge électrique.*
- **Évitez que votre corps entre en contact avec des surfaces reliées à la terre, telles que des tubes, radiateurs, cuisinières et réfrigérateurs.** *Le risque de décharge électrique est accru si votre corps est électriquement relié à la terre.*
- **N'exposez pas l'outil électrique à la pluie ou l'humidité.** *La pénétration d'eau dans un outil électrique augmente le risque de décharge électrique.*

Sécurité des personnes

- **Restez attentif, faites attention à ce que vous faites et faites preuve de bon sens lorsque vous travaillez avec un outil électrique. N'utilisez pas l'outil électrique lorsque vous êtes fatigué ou sous l'influence de drogues, d'alcool ou de médicaments.** *Un manque momentané d'attention pendant l'usage de l'outil électrique peut entraîner des blessures graves.*
- **Portez des équipements de protection individuelle et toujours des lunettes de protection.** *Le port d'équipements de protection individuelle*

(tel qu'un masque anti-poussière, des chaussures de sécurité antidérapantes, un casque protecteur ou une protection auditive, selon le type d'usage de l'outil électrique) diminue le risque de blessures.

- **Évitez tout démarrage accidentel. Assurez-vous que l'outil électrique est en position arrêtée avant de le brancher sur l'alimentation électrique et/ou la batterie, de le ramasser ou de le transporter.** *Si vous avez le doigt sur la gâchette lorsque vous transportez l'outil électrique, ou si l'outil électrique est en position démarrée lorsque vous le branchez sur l'alimentation électrique, cela peut être la cause d'accidents.*
- **Retirez les outils de réglage ou clés de serrage avant de mettre l'outil électrique en marche.** *Un outil ou une clé placée dans une pièce tournante de l'outil électrique, peut causer des blessures.*
- **Évitez une posture inhabituelle. Tenez-vous dans une position stable et gardez à tout moment votre équilibre.** *Cela vous permettra de mieux maîtriser l'outil électrique en cas de situations imprévues.*
- **Portez des vêtements appropriés. Ne portez pas de vêtements amples ou de bijoux. Gardez vos cheveux et vêtements éloignés des pièces en mouvement.** *Les vêtements lâches, les bijoux ou les cheveux longs peuvent être happés par les pièces en mouvement.*
- **Ne vous croyez pas faussement en sécurité et n'enfreignez pas les règles de sécurité destinées aux outils électriques, même si vous maîtrisez l'outil après de multiples utilisations.** *Un manque d'attention peut en un quart de seconde entraîner de graves blessures.*

Utilisation et traitement de l'outil électrique

- **Ne surchargez pas l'outil électrique. Utilisez l'outil électrique destiné à votre travail.** *Un outil électrique approprié vous permet de*

travailler mieux et avec plus de sécurité dans la plage de puissance indiquée.

- **N'utilisez aucun outil électrique dont l'interrupteur serait défectueux.** *Un outil électrique qui ne peut plus être mis en marche ou arrêté est dangereux et doit être réparé.*
- **Débranchez la fiche de la prise de courant et/ou retirez une batterie amovible avant d'effectuer des réglages sur l'appareil, de remplacer des accessoires ou de déposer l'outil électrique.** *Cette mesure de précaution empêche un démarrage accidentel de l'outil électrique.*
- **Rangez les outils électriques inutilisés hors de portée des enfants. Ne laissez pas les personnes qui ne sont pas familières avec l'outil électrique, ou qui n'ont pas lu ces instructions, se servir de l'outil.** *Les outils électriques sont dangereux lorsqu'ils sont utilisés par des personnes inexpérimentées.*
- **Prenez soin de vos outils électriques et accessoires. Vérifiez que les parties mobiles fonctionnent sans problème, qu'elles ne coincent pas et qu'il n'y a pas de parties cassées ou endommagées qui pourraient entraver le bon fonctionnement de l'outil électrique. Faites réparer les parties endommagées avant d'utiliser l'outil électrique.** *De nombreux accidents sont dus à un mauvais entretien des outils électriques.*
- **Maintenez les outils de coupe affûtés et propres.** *Les outils de coupe dotés de bords de coupe affûtés qui sont entretenus avec soin, se coincent moins et sont plus faciles à utiliser.*
- **Utilisez l'outil électrique, les accessoires, etc. en respectant ces instructions. Tenez compte des conditions de travail et de la tâche à effectuer.** *L'utilisation des outils électriques pour d'autres applications que celles prévues peut entraîner des situations dangereuses.*
- **Veillez à ce que les poignées et surfaces de préhension soient sèches, propres et exemptes d'huile et de graisse.** *Des poignées et surfaces de préhension glissantes ne permettent pas une utilisation en toute sécurité ni un contrôle de l'outil électrique dans des situations imprévues.*

Utilisation et traitement de l'outil sans fil

- **Rechargez les batteries uniquement dans les chargeurs recommandés par le fabricant.** *Un chargeur destiné à un certain type de batteries représente un danger d'incendie s'il est utilisé avec d'autres batteries.*
- **Utilisez uniquement les batteries prévues pour vos outils électriques.** *L'utilisation d'autres batteries peut entraîner des blessures et un risque d'incendie.*
- **Éloignez la batterie non utilisée des trombones, pièces de monnaie, clés, clous, vis ou tout autre objet métallique qui pourraient causer un pontage des contacts.** *Un court-circuit entre les contacts de la batterie peut causer des brûlures ou un incendie.*
- **En cas d'utilisation erronée, il est possible que du liquide s'écoule de la batterie. Évitez de le toucher. En cas de contact accidentel, rincez avec de l'eau. Si le liquide pénètre dans les yeux, prenez en plus contact avec un médecin.** *Le liquide s'écoulant de la batterie peut causer des irritations cutanées ou des brûlures.*
- **N'utilisez pas de batterie endommagée ou modifiée.** *Des batteries endommagées ou modifiées peuvent causer des réactions inattendues et provoquer un incendie, une explosion ou des blessures.*
- **N'exposez pas une batterie au feu ou à des températures élevées.** *Le feu ou des températures supérieures à 130 °C peuvent provoquer une explosion.*
- **Suivez toutes les instructions pour le chargement et ne chargez jamais la batterie ou l'outil sur batterie hors de la plage de température indiquée dans la notice d'utilisation.** *Un chargement erroné ou hors de la plage de température autorisée peut détruire la batterie et augmenter le risque d'incendie.*

Service

- **Faites réparer votre outil électrique uniquement par un personnel qualifié ; les réparations doivent être effectuées avec des pièces d'origine uniquement.** *La fiabilité de l'outil électrique est ainsi assurée.*
- **N'entretenez jamais de batteries endommagées.** *Seul le fabricant ou des ateliers de service après-vente agréés doivent réaliser l'ensemble de la maintenance des batteries.*

Consignes de sécurité complémentaires pour les chargeurs

⚠ **AVERTISSEMENT! Risque de blessure!**

Une utilisation incorrecte due à une manipulation non conforme peut entraîner des blessures. Ceci constitue un danger pour les enfants et personnes ayant des capacités physiques, sensorielles ou mentales réduites (par ex. des personnes avec un handicap partiel, des personnes âgées ou aux capacités physiques et mentales réduites), ou ayant un manque d'expérience et de connaissances (par ex. des enfants d'un certain âge).

- Les enfants ne doivent pas jouer avec l'appareil ni avec le cordon d'alimentation.
- Ne laissez pas les enfants se charger du nettoyage et de l’entretien utilisateur.
- Les enfants ne doivent pas utiliser l’appareil.
- Ne laissez pas l’appareil sans surveillance durant le fonctionnement.

Utilisation et traitement du chargeur

- Ne branchez le chargeur que lorsque la tension réseau de la prise de courant correspond à celle indiquée sur la plaque signalétique.
- Branchez le chargeur uniquement à une prise facilement accessible, afin de pouvoir le débrancher rapidement du réseau électrique en cas de dysfonctionnement.
- Lors du chargement de la batterie, veillez toujours à ce que l'aération soit suffisante. Des gaz peuvent se former.
- N'utilisez le chargeur que pour le chargement de la batterie approuvée par le fabricant.
- Ne chargez pas de batteries non rechargeables.
- Ne raccordez pas une batterie cassée ou endommagée au chargeur.

- Protégez le chargeur contre toute forme d'humidité.
- N'utilisez jamais le chargeur dans des environnements contenant des matériaux explosifs ou inflammables. Un risque d'incendie et d'explosion existe.
- Ne posez aucun objet sur le chargeur et ne le couvrez pas.
- N'installez pas le chargeur à proximité d'une source de chaleur.
- Contrôlez régulièrement le chargeur afin de détecter d'éventuels dommages.
- En cas de dommages, ne réutilisez le chargeur qu'après l'avoir fait réparer de manière appropriée.
- Ne démontez pas le chargeur. Les réparations doivent uniquement être effectuées par un service après-vente technique agréé.
- N'utilisez pas le chargeur lorsqu'il a été exposé à des chocs ou des impacts ou qu'il est tombé.
- Débranchez le chargeur du réseau électrique après chaque utilisation.
- Avant le nettoyage, la maintenance, le stockage ou le transport du chargeur, débranchez celui-ci du réseau électrique et laissez-le refroidir complètement.

Consignes de sécurité relatives aux taille-herbes

- Ne laissez jamais se servir de l’appareil des enfants ou des personnes ayant des capacités physiques, sensorielles ou mentales limitées ou un manque d’expérience ou de connaissances, ou des personnes ne connaissant pas les consignes d’utilisation de cet appareil. Certaines prescriptions locales peuvent imposer une restriction d’âge à l’utilisateur.
- Maintenez les enfants, les autres personnes et les animaux domestiques éloignés lorsque vous utilisez l'appareil.
- N'utilisez pas l'appareil pendant un orage ou lorsqu'il y a risque de foudre.
- N’utilisez jamais l’appareil si les caches ou les dispositifs de protection sont défectueux ou manquants.

- Débranchez toujours l’appareil de l’alimentation électrique (débrancher la fiche de la prise de courant et/ou retirer la batterie amovible), si :
  - l’appareil est laissé sans surveillance.
  - un bourrage doit être éliminé.
  - l’appareil doit être contrôlé, nettoyé ou entretenu.
  - l’appareil est entré en contact avec un corps étranger.
  - l’appareil se met à vibrer de façon inhabituelle.
- Ne touchez pas les parties mobiles dangereuses de l’appareil tant que celui-ci n’a pas été débranché de l’alimentation électrique et que les parties dangereuses ne sont pas totalement à l’arrêt.
- Portez toujours des chaussures robustes et un pantalon long pour utiliser l’appareil.
- Ne courez pas avec l’appareil, marchez.
- En cas d’accident ou de dysfonctionnement, éteignez immédiatement l’appareil et contactez un médecin si nécessaire.

Consignes de sécurité relatives aux taille-haies

- **Tenez toutes les parties du corps éloignées de la lame de coupe. N'essayez pas d'enlever les résidus de coupe ou de maintenir les végétaux à couper lorsque la lame fonctionne. N'enlevez les résidus de coupe coincés que lorsque l'appareil est éteint.** Un moment d'inattention lors de l'utilisation du taille-haie peut entraîner des blessures graves.
- **Portez le taille-haie par la poignée avec la lame à l’arrêt et gardez vos doigts éloignés de tous les interrupteurs d’alimentation.** Porter le taille-haie de façon appropriée permet de réduire le risque de démarrage accidentel et donc le risque de blessure par les lames.
- **Placez toujours le cache sur la lame pour transporter ou stocker le taille-haie.** Une manipulation appropriée du taille-haie permet de réduire le risque de blessure dû aux lames.
- **Assurez-vous que l’interrupteur est éteint et que la batterie est retirée ou débranchée. Suivez toutes les instructions lors de l’élimination d’un bourrage ou de l’entretien de l’appareil.** Un

démarrage inattendu du taille-haie lors de l'élimination d'un bourrage ou de travaux d'entretien peut entraîner des blessures graves.

- **Ne tenez l'outil électrique que par ses surfaces de préhension isolées, car la lame de coupe peut entrer en contact avec des câbles électriques cachés.** Le contact de la lame de coupe avec un câble conducteur de tension peut mettre sous tension les parties métalliques de l'appareil ou entraîner une décharge électrique.
- **Tenez tous les câbles et les fils électriques éloignés de la zone de coupe.** Les câbles ou les fils électriques éventuellement dissimulés dans les haies et buissons risquent d'être sectionnés par la lame.
- **N'utilisez pas le taille-haie par mauvais temps, notamment s'il y a un risque de foudre.** Cela réduit le risque d'être frappé par la foudre.
- **Avant de procéder à la coupe, inspectez la haie à la recherche d'éventuels objets cachés, par ex. des fils métalliques, etc.** Vous éviterez ainsi d'endommager l'appareil.
- **Tenez correctement le taille-haie, par ex. avec les deux mains sur les poignées s'il y en a deux.** Toute perte de contrôle sur l'appareil peut entraîner des blessures.
- **Portez des vêtements et des gants de travail adaptés pour utiliser l'appareil. Ne touchez jamais la lame de coupe pour saisir ou ramasser l'appareil.** Tout contact avec la lame de coupe peut entraîner des blessures.

Risques résiduels

En dépit d'un usage conforme à l'emploi prévu, il n'est pas possible d'exclure entièrement les risques résiduels non évidents.

Les risques suivants peuvent survenir en raison du type d'appareil :

Des dommages à la santé résultant d'émission de vibrations, en cas d'utilisation prolongée de l'appareil ou d'utilisation ou d'entretien non conformes.

Des blessures et des dégâts matériels pouvant être causés par des lames en mouvement ou la rupture d'outils.

Première mise en service

Contrôler l'étendue de la fourniture

⚠ AVERTISSEMENT! Risque d'étouffement!

Les enfants risquent de s'empêtrer dans le film d'emballage en jouant et de s'étouffer.

- Veillez à ce que les enfants ne jouent pas avec le film d'emballage.

AVIS! Risque de détérioration!

Si vous ouvrez l'emballage de manière imprudente avec un couteau tranchant ou un objet pointu, l'appareil risque d'être endommagé.

- Ouvrez l'emballage avec précaution.

Première mise en service

1. Sortez l'appareil de l'emballage.
2. Vérifiez si la livraison est complète (voir le chapitre «Contenu»).
3. Vérifiez si l'appareil et les pièces individuelles ne présentent pas de dommages. Ne mettez pas en service un appareil endommagé et adressez-vous au fabricant à l'adresse SAV indiquée sur la carte de garantie.

Nettoyer l'appareil et ses accessoires

1. Retirez le matériel d'emballage et tous les films de protection.
2. Avant la première utilisation, nettoyez l'appareil et ses accessoires (voir le chapitre «Nettoyage»).

Utilisation

Chargement de la batterie

⚠ AVERTISSEMENT! Danger d'incendie!

La mise en charge à une température inférieure à 10 °C entraîne une détérioration chimique de la batterie et peut provoquer un incendie.

- Chargez la batterie à température ambiante.

1. Branchez le chargeur de batterie 2 sur une prise de courant.
2. Branchez la fiche du câble de chargement dans la prise de charge 10 de l'appareil.
3. Le témoin de charge 9 s'allume en rouge pendant le chargement. Une fois le chargement terminé, le témoin de charge s'allume en vert et le chargement s'arrête.

La batterie est chargée.

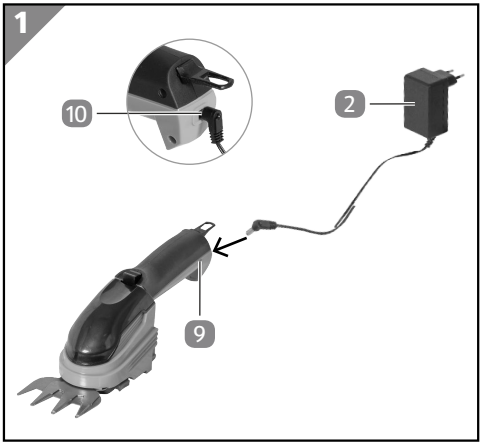

États des signaux du témoin de charge

Pendant le chargement	
s'allume en rouge	la batterie est en charge
s'allume en vert	la batterie est complètement chargée
clignote en rouge	la batterie surchauffe - état anormal
Pendant le fonctionnement	
s'allume en vert	l'appareil est en marche
clignote en vert	l'état de charge de la batterie est faible

Transformation de l'appareil/changement d'outil

1. Préparation

- Installez le protège-lame sur la lame de coupe.

2. Retrait de l'outil

- Appuyez sur les deux côtés du dispositif de déverrouillage de l'outil 13.
- Retirez l'outil.

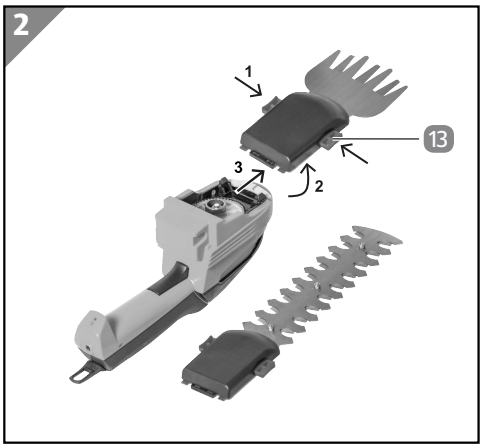

3. Nettoyage et lubrification

- Nettoyez la saleté qui a pu pénétrer dans la zone d'entraînement 14.
- Lubrifiez légèrement la zone d'entraînement 14 avec un lubrifiant universel disponible dans le commerce.

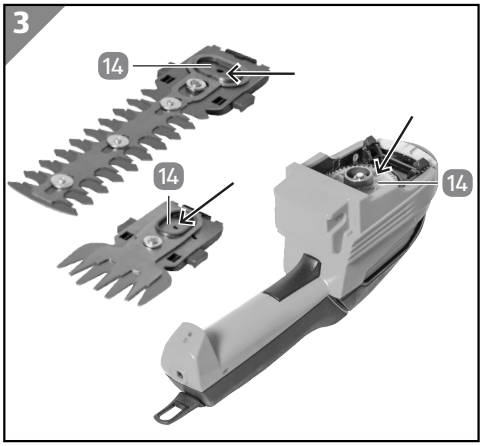

4. Mise en place de l'outil

- Insérez l'outil avec la patte de fixation arrière dans l'appareil.
- Enclenchez l'outil dans le système à clic en appuyant sur la plaque de support de l'outil 12.

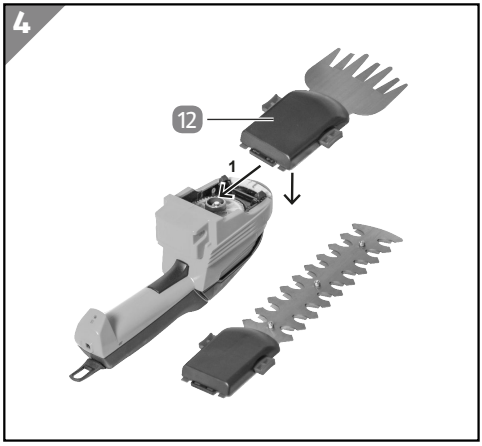

Il n’est pas nécessaire de tenir compte de la position de l’entraînement excentrique lors du changement. Lors de la mise en marche, celui-ci s’engage automatiquement dans l’encoche correspondante de l’outil.

L’appareil est à nouveau opérationnel.

Allumer/éteindre l’appareil

ATTENTION! Risque de blessure!

- Retirez le protège-lame avant chaque mise en service et remettez-le en place après utilisation et en cas d’interruption du travail.
- Tenez l’appareil fermement jusqu’à ce que l’outil s’arrête.

1. Mise en marche
- Saisissez l’appareil par la poignée.
- Retirez le protège-lame 7/3.
- Tenez fermement la poignée tout en poussant la gâchette de verrouillage 8 vers l’avant avec le pouce.
- Ensuite, appuyez sur l’interrupteur 11 avec l’index.
- Une fois que l’appareil a démarré, vous pouvez relâcher la gâchette de verrouillage.
2. Mise à l’arrêt
- Relâchez l’interrupteur 11.
- Tenez l’appareil fermement jusqu’à ce que l’outil s’arrête.
3. Interruption ou fin du travail
- Remettez le protège-lame 7/3 en place.

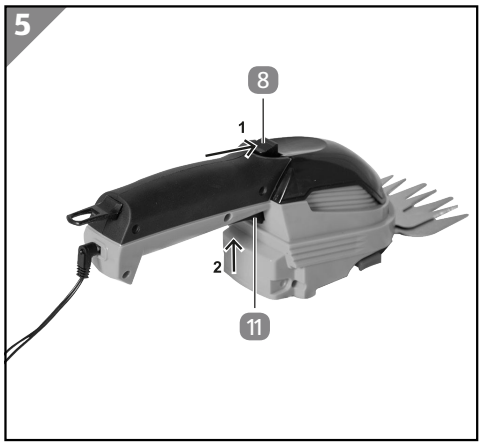

Travail avec la cisaille à gazon

La cisaille à gazon sert à couper l’herbe dans les endroits difficiles d’accès et sur les bords de la pelouse, où il est difficile, voire impossible, de travailler avec une tondeuse ou un coupe-bordures.

Travail avec le taille-haie

Tenez toujours la lame de coupe éloignée de vous, jamais près de vous.

Avant de tailler, inspectez les haies et les arbustes pour voir si des objets (par exemple, des clôtures en fil de fer) y sont cachés et retirez-les le cas échéant.

Retirez les branches épaisses au préalable à l’aide d’un sécateur.

Afin d’obtenir des performances de coupe optimales, maintenez le taille-haie de manière à ce que les dents de la lame forment un angle d’environ 15° par rapport à la haie.

Grâce à la lame dotée de dents contrarotatives à double tranchant, vous pouvez utiliser le taille-haie pour couper dans les deux sens.

Contrôle

ATTENTION! Risque de blessure lié aux lames tranchantes !

- Portez des gants de protection.

Avant chaque utilisation, vérifiez que:

- L'appareil ne présente pas de détériorations.
- Les éléments de commande ne sont pas endommagés.
- Les accessoires sont en parfait état.
- Les fentes de ventilation sont dégagées et propres.

Ne mettez pas en marche un appareil ou un accessoire endommagé. Faites-le contrôler et réparer par le fabricant, par son SAV ou bien par une personne disposant de qualifications similaires.

Entretien

Si nécessaire, nettoyez et lubrifiez les pièces mobiles situées dans la zone d'entraînement.

Inspectez régulièrement l'appareil (voir le chapitre « Contrôle »).

Pièces de rechange

Si vous avez besoin d'accessoires ou de pièces de rechange, veuillez vous adresser à notre service après-vente.

Pour le travail avec l'appareil, n'utilisez aucune pièce complémentaire en dehors de celles qui sont recommandées par notre entreprise. Le non-respect de cette consigne peut entraîner un risque de blessures graves pour l'utilisateur ou les personnes se trouvant à proximité ou un risque de détérioration de l'appareil.

Pour la commande de pièces de rechange, veuillez fournir les informations suivantes :

- Modèle de l'appareil
- Référence de l'appareil

Service après-vente

Les réparations d'appareils électriques ne doivent être effectuées que par un électricien professionnel. Veuillez joindre une description des défauts constatés lors de l'envoi de l'appareil à la réparation.

Nettoyage

⚠ ATTENTION! Risque de blessure lié aux lames tranchantes !

- Portez des gants de protection.

AVIS! Risque d'endommagement!

Une manipulation non conforme de l'appareil peut entraîner des détériorations de l'appareil.

- N'utilisez pas de produit de nettoyage agressif, brosse à poils métalliques ou en nylon ou d'objets de nettoyage pointus ou métalliques comme des couteaux, spatules rigides ou autres. Cela pourrait endommager les surfaces.

Utilisez uniquement une brosse ou un chiffon pour nettoyer l'appareil. N'aspergez jamais l'appareil d'eau et ne l'immergez en aucun cas dans l'eau.

Appliquez un spray d'entretien sur les lames après chaque utilisation.

Remplacez les lames usées et émoussées.

Remettez toujours le protège-lame en place après utilisation.

Vérifiez si l'appareil présente des défauts apparents et, le cas échéant, faites-le réparer dans un centre de service client agréé.

Rangement

AVIS! Risque d'endommagement!

Un stockage non conforme l'appareil peut provoquer des détériorations.

- Laissez l'appareil entièrement refroidir.
- Placez l'appareil dans un endroit où il ne risque pas de tomber dans l'eau.
- Conservez l'appareil hors de portée des enfants dans un endroit propre, sec et à l'abri du gel.

1. Nettoyez l'appareil correctement (voir chapitre «Nettoyage»).
2. Stockez la batterie à 50-80% de sa capacité. Après un stockage de plus de 6 mois, contrôlez l'état de charge de la batterie et rechargez-la si nécessaire.
3. Si possible, conservez l'appareil dans son emballage d'origine.
4. Rangez l'appareil dans un endroit à l'abri de la lumière du soleil et d'autres sources de chaleur.
5. Stockez l'appareil et ses accessoires à une température comprise entre +10 °C et +30 °C.

Transport

Transportez l'appareil et ses accessoires dans leur emballage d'origine, à l'abri des chocs et des vibrations.

Dépannage

Problème	Cause possible	Solution
Le moteur ne fonctionne pas.	La batterie est déchargée.	Chargez la batterie.
	La batterie est défectueuse ; l'interrupteur est défectueux.	Contactez le service client.
	La protection anti-surcharge du moteur s'est déclenchée, car le moteur est en surcharge ou en surchauffe.	Laissez l'appareil refroidir pendant 15 à 20 minutes.
L'appareil manque de puissance ou fonctionne de manière irrégulière.	La lame de coupe est bloquée par des débris végétaux ou des corps étrangers.	Inspectez la lame de coupe et retirez les corps étrangers s'il y a lieu.
	La lubrification est insuffisante.	Appliquez un spray d'entretien sur la lame de coupe et lubrifiez la zone d'entraînement.
	La lame de coupe est émoussée ou défectueuse.	Aiguisez ou remplacez la lame de coupe.

Au cas où il ne serait pas possible de réparer le défaut, contactez le service après-vente figurant en dernière page.

Données techniques

Tension de la batterie/tension de service	V DC	7,2
Type de batterie	Ah / Wh	2,2 / 15,8 / lithium-ions
Durée de fonctionnement max.	min.	130
Vitesse de ralenti n_0	min^{-1}	1000
Puissance sonore (EN 62841-4-2 et EN 50636-2-94)	dB(A)	90
Niveau de pression sonore L_{pA} (EN 62841-4-2 et EN 50636-2-94)	dB(A)	76 k = 3,0 dB(A)
Vibrations (EN 62841-4-2 et EN 50636-2-94)	m/s^2	< 2,5 k = 1,5 m/s^2
Chargeur		BI12TA-095080-AdV
Tension réseau	V AC / Hz	100-240 / 50/60
Tension de charge	V DC	9,5
Courant de charge	mA	800
Puissance consommée	W	7,6
Cisaille à gazon		
Largeur de coupe	mm	75
Poids (appareil inclus)	kg	0,64
Taille-haies		
Longueur de coupe	mm	160
Épaisseur de coupe	mm	7,8
Poids (appareil inclus)	kg	0,7

Valeur totale des vibrations

La valeur totale des vibrations et les valeurs d'émission sonore indiquées ont été mesurées en appliquant une méthode d'essai normée (EN 62841-4-2 / EN 50636-2-94). Elles peuvent être utilisées pour comparer un outil électrique avec d'autres. Elles peuvent également être utilisées pour une estimation provisoire de la sollicitation.

⚠ Avertissement

Lors de l'utilisation réelle de l'outil électrique, les vibrations et les émissions sonores peuvent différer des valeurs indiquées en fonction de la façon dont l'outil électrique est utilisé, et notamment en fonction de la nature de la pièce à scier.

En vue de la protection de l'utilisateur, il est nécessaire de fixer des mesures de sécurité basées sur une estimation de la sollicitation vibratoire dans les conditions d'utilisation réelles (pour cela, il faut tenir compte de toutes les phases du cycle de fonctionnement, par exemple les temps d'arrêt de l'outil électrique, ainsi que les temps où l'outil est en marche sans être sollicité).

Essayez de minimiser au maximum les sollicitations vibratoires et sonores. Parmi les mesures exemplaires visant à réduire la sollicitation vibratoire, figure le port de gants pendant l'utilisation de l'outil, ainsi que la limitation du temps de travail et l'emploi d'accessoires en bon état.

Élimination

Élimination de l’emballage

Éliminez l’emballage selon les sortes. Mettez le carton dans la collecte de vieux papier, les films dans la collecte de recyclage.

Mise au rebut du produit

Applicable dans l’Union européenne et dans d’autres pays européens avec des systèmes de collecte séparée selon les matières à recycler.

Ne pas jeter les appareils usagés avec les déchets ménagers!
Si un appareil ne peut plus être utilisé, le consommateur **est dans l’obligation légale de mettre au rebut l'appareil usagé séparément des déchets ménagers**, par ex. dans un point de collecte de sa commune/son quartier. Cela permet de recycler les appareils usagés de manière conforme et d’éviter les effets néfastes sur l’environnement. C’est pourquoi les appareils électriques portent le symbole ci-dessus.

Les piles et les batteries ne doivent pas être jetées avec les ordures ménagères !
En tant que consommateur, vous êtes dans l’obligation légale d’apporter toutes les piles et batteries, qu’elles contiennent ou non des substances toxiques*, dans un point de collecte de votre commune/quartier ou d’un commerce, afin qu’elles soient recyclées dans le respect de l’environnement. Les piles et les batteries doivent être éliminées séparément de l’appareil.
* désignées par : Cd = Cadmium, Hg = Mercure, Pb = Plomb, Li = Lithium

Dotazione

Dotazione

1 Custodia
2 Batteria-caricabatteria
3 Protezione lama per arbusti
4 Lama per arbusti
5 Unità motore
6 Lama tosaerba
7 Protezione lama tosaerba

Parti del dispositivo

8 Sicura
9 Spia di controllo
10 Presa di carica
11 Interruttore
12 Piastra di base dell’attrezzo
13 Sblocco dell’attrezzo
14 Sezione di azionamento

Sommario

Panoramica.....2
Dotazione.....56
Informazioni generali.....58
Leggere e conservare il manuale d'uso.....58
Uso previsto.....58
Spiegazione dei simboli.....58
Sicurezza.....59
Convenzioni.....59
Avvertenze di sicurezza generali per gli elettroutensili.....59
Rischi residui.....67
Prima messa in servizio.....67
Controllare la fornitura.....67
Pulizia del dispositivo e degli accessori.....67
Utilizzo.....67
Caricamento batteria.....67
Riequipaggiamento del dispositivo / Cambio attrezzo.....68
Accensione/spegnimento del dispositivo.....69
Lavorare con la lama tosaerba.....69
Lavorare con la lama per arbusti.....69
Verifica.....70
Manutenzione.....70
Pezzi di ricambio.....70
Riparazioni.....70
Pulizia.....70
Stoccaggio.....70
Trasporto.....71
Risoluzione dei problemi.....71
Dati tecnici.....71
Valore di vibrazione totale.....71
Smaltimento.....72
Smaltimento dell'imballaggio.....72
Smaltimento del prodotto.....72
Garanzia
Dichiarazione CE di Conformità
Service

Informazioni generali

Leggere e conservare il manuale d'uso

Queste istruzioni per l'uso appartengono alla presente cesoia per prato e da giardino (di seguito il "dispositivo"). Le istruzioni contengono importanti informazioni sulla messa in funzione e l'uso del dispositivo.

Prima di usare il dispositivo, leggere attentamente il manuale d'uso, in particolare, le avvertenze di sicurezza. La mancata osservanza delle istruzioni presenti nel manuale d'uso possono provocare gravi lesioni o danni al dispositivo.

Il manuale d'uso di basa sulle norme e i regolamenti in vigore nell'ambito dell'Unione Europea. All'estero è necessario attenersi anche alle direttive e alla leggi vigenti nel rispettivo Paese.

Conservare il manuale d'uso per ulteriore consultazione. In caso di cessione a terzi del dispositivo, deve essere obbligatoriamente fornito anche il presente manuale d'uso.

Uso previsto

Il dispositivo è stato concepito esclusivamente per tagliare piccole superfici erbose, i bordi del prato, rami e arbusti.

È destinato esclusivamente all'uso privato e non all'ambito professionale. Utilizzare il dispositivo solo in base alle descrizioni del presente manuale d'uso. Ogni altro tipo di utilizzo è da considerarsi come non conforme alla destinazione d'uso e può provocare danni materiali o lesioni alle persone. Il dispositivo non è un giocattolo per bambini.

Il fabbricante o il rivenditore declinano qualsiasi responsabilità per danni derivanti dall'uso errato o non conforme alla destinazione d'uso.

Spiegazione dei simboli

I simboli del presente manuale d'uso vengono utilizzati sul dispositivo o sull'imballaggio.

Questo simbolo fornisce utili informazioni aggiuntive sul montaggio o sull'utilizzo.

Avvertenze generali

Il meccanismo di taglio funziona anche a motore spento.

Leggere le istruzioni per l'uso.

Attenzione alle ferite da taglio.

Non esporre alle intemperie.

Tenere le altre persone a debita distanza.

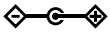

Questo simbolo descrive la polarità dell'adattatore di rete: esterna (-), interna (+).

Utilizzare il caricabatterie solo in ambienti interni.

Questo simbolo indica che il dispositivo appartiene alla classe di protezione II.

Dichiarazione di conformità (vedi capitolo "Dichiarazione di conformità"): I prodotti identificati con questo simbolo soddisfano tutte le norme comunitarie applicabili nello Spazio economico europeo.

Il simbolo indica il livello di potenza sonora massimo L_{WA}.

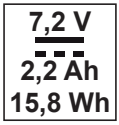

Tensione batteria
Corrente continua
Capacità batteria
Potenza batteria

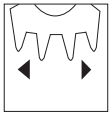

Indica la larghezza di taglio delle cesoie da giardino.

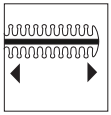

Indica la lunghezza di taglio della lama per arbusti.

Tipi di batteria consigliati

IPX1

L'unità motore è protetta contro il gocciolamento dell'acqua.

I prodotti contrassegnati con questo simbolo corrispondono al grado di protezione III.

Sicurezza

Convenzioni

Le seguenti parole segnale sono utilizzate in questo manuale d'uso.

AVVERTIMENTO!

Questo simbolo/parola di segnalazione descrive un pericolo di media entità che, se non viene evitato, può provocare gravi lesioni o morte.

ATTENZIONE!

Questo simbolo/parola di segnalazione descrive un pericolo di bassa entità che, se non viene evitato, può provocare lievi lesioni.

AVVISO!

Questa parola di segnalazione mette in guardia da possibili danni materiali.

Avvertenze di sicurezza generali per gli elettroutensili

AVVERTIMENTO!

Osservare tutte le avvertenze di sicurezza, le immagini e i dati tecnici forniti con questo elettroutensile. La mancata osservanza delle istruzioni riportate di seguito può causare scosse elettriche, incendi e/o gravi lesioni.

Conservare tutte le avvertenze di sicurezza e le istruzioni per l'uso per utilizzarle in futuro.

Il termine "elettroutensile" utilizzato nelle avvertenze di sicurezza si riferisce agli utensili elettrici alimentati da rete (con cavo di alimentazione) o a batteria (senza cavo di alimentazione).

Sicurezza sul luogo di lavoro

- **Mantenere l'area di lavoro pulita e ben illuminata.** *Il disordine o la mancanza di illuminazione nelle aree di lavoro possono causare incidenti.*
- **Non lavorare con l'elettroutensile in ambienti potenzialmente esplosivi contenenti liquidi, gas o polveri infiammabili.** *Gli elettroutensili producono scintille in grado di accendere la polvere o i vapori.*
- **Durante l'uso dell'elettroutensile tenere lontani i bambini e le altre persone.** *In caso di distrazione, è possibile perdere il controllo dell'elettroutensile.*

Sicurezza elettrica

- **La spina dell'elettroutensile deve essere inserita nella presa. La spina non deve essere modificata. Non utilizzare adattatori con gli elettroutensili provvisti di messa a terra.** *L'uso di spine non modificate e di prese appropriate riduce il rischio di scosse elettriche.*
- **Evitare il contatto fisico con superfici collegate a terra come tubi, riscaldatori, stufe e frigoriferi.** *Il rischio di scosse elettriche aumenta se il corpo è collegato a terra.*
- **Tenere gli elettroutensili lontani dalla pioggia o dall'umidità.** *La penetrazione dell'acqua in un elettroutensile aumenta il rischio di scosse elettriche.*

Sicurezza di persone

- **Prestare attenzione a ciò che si sta facendo e affrontare il lavoro con un elettroutensile utilizzando il buon senso. Non usare utensili elettrici se si è stanchi o sotto l'effetto di droghe, alcool o farmaci.** *Un momento di incuria nell'uso dell'elettroutensile può causare gravi lesioni.*
- **Indossare sempre dispositivi di protezione personale e occhiali di sicurezza.** *L'uso di dispositivi di protezione individuale, come maschera antipolvere, scarpe di sicurezza antiscivolo, casco di sicurezza o*

otoprotettori, a seconda del tipo e dell'uso dell'elettroutensile, riduce il rischio di lesioni.

- **Evitare che l'apparecchio venga messo in funzione involontariamente. Accertarsi che l'elettroutensile sia spento prima di collegarlo all'alimentazione e/o alla batteria, sollevarlo o trasportarlo.** *Se si tiene il dito sull'interruttore quando si trasporta l'elettroutensile o lo si collega all'alimentazione, possono verificarsi incidenti.*
- **Prima di accendere l'elettroutensile, rimuovere gli utensili di regolazione o le chiavi.** *Se un utensile o una chiave si trovano in una delle parti rotanti dell'elettroutensile possono verificarsi lesioni.*
- **Evitare posture anomale. Disporre di una base sicura e mantenere l'equilibrio in ogni momento.** *Questo permette di controllare meglio l'utensile elettrico in situazioni impreviste.*
- **Indossare indumenti adeguati. Non indossare abiti larghi o gioielli. Tenere i capelli e gli indumenti lontano da parti in movimento.** *Indumenti sciolti, gioielli o capelli lunghi possono rimanere impigliati nelle parti in movimento.*
- **Non cullarsi in una falsa sicurezza e non ignorare le regole di sicurezza per gli elettroutensili, anche se si ha familiarità con l'apparecchio dopo averlo utilizzato più volte.** *Un'azione disattenta può portare a gravi lesioni in frazioni di secondo.*

Uso e manipolazione dell'elettroutensile

- **Non sovraccaricare l'elettroutensile. Utilizzare l'elettroutensile adatto al proprio lavoro.** *Con l'elettroutensile adatto è possibile lavorare meglio e in modo più sicuro nella gamma di potenza specificata.*
- **Non utilizzare elettroutensili con l'interruttore difettoso.** *Un elettroutensile che non può più essere acceso o spento è pericoloso e deve essere riparato.*
- **Prima di effettuare qualsiasi regolazione, sostituire qualsiasi componente dell'apparecchio o riporre l'elettroutensile, scollegare**

la spina dalla presa e/o rimuovere la batteria. *Questa precauzione impedisce l'avviamento involontario dell'elettroutensile.*

- **Tenere gli elettroutensili inutilizzati fuori dalla portata dei bambini. Non consentire l'uso dell'elettroutensile a chi non lo conosce o non ha letto queste istruzioni per l'uso.** *Gli elettroutensili sono pericolosi se utilizzati da persone inesperte.*
- **Avere cura degli elettroutensili e degli utensili impiegati. Controllare che le parti mobili funzionino correttamente e che non si inceppino, e se sono presenti componenti rotti o danneggiati in modo tale da compromettere il funzionamento dell'elettroutensile. Far riparare le parti danneggiate prima di utilizzare l'elettroutensile.** *Molti incidenti sono causati da una scarsa manutenzione degli elettroutensili.*
- **Mantenere gli utensili da taglio affilati e puliti.** *Gli utensili da taglio con taglienti affilati si inceppano meno e sono più facili da manovrare.*
- **Utilizzare gli elettroutensili, gli utensili da lavoro ecc. attenendosi alle presenti istruzioni. Tenere conto delle condizioni di lavoro e dell'attività da svolgere.** *L'uso di elettroutensili per applicazioni diverse da quelle previste può portare a situazioni di pericolo.*
- **Mantenere le maniglie e le superfici di presa asciutte, pulite e prive di olio e grasso.** *Maniglie e superfici di presa scivolose non consentono un uso e un controllo sicuro dell'elettroutensile in situazioni impreviste.*

Uso e manipolazione dell'utensile a batterie

- **Caricare le batterie solo con i caricabatterie raccomandati dal produttore.** *Un caricabatterie adatto ad un particolare tipo di batteria può provocare un incendio se utilizzato con altre batterie.*
- **Utilizzare negli elettroutensili solo le apposite batterie.** *L'uso di altre batterie può causare lesioni e incendi.*
- **Tenere la batteria inutilizzata lontano da graffette, monete, chiavi, chiodi, viti o altri piccoli oggetti metallici che potrebbero causare il ponticellamento dei contatti.** *Un cortocircuito tra i contatti della batteria può provocare ustioni o incendi.*
- **In caso di utilizzo errato, il liquido può fuoriuscire dalla batteria. Evitare di toccarlo. In caso di contatto accidentale, sciacquare con**

acqua. Se il liquido viene a contatto con gli occhi, consultare un medico. *La fuoriuscita del liquido della batteria può causare irritazioni cutanee o ustioni.*

- **Non utilizzare batterie danneggiate o modificate.** *Batterie danneggiate o modificate possono comportarsi in modo imprevedibile e causare incendi, esplosioni o lesioni.*
- **Non esporre una batteria al fuoco o a temperature eccessive.** *Un incendio o temperature superiori a 130 °C possono causare un'esplosione.*
- **Seguire tutte le istruzioni di carica, e non caricare mai la batteria o l'utensile a batteria al di fuori dell'intervallo di temperatura specificato nelle istruzioni per l'uso.** *Una carica eseguita erroneamente o al di fuori dell'intervallo di temperatura consentito può danneggiare irrimediabilmente la batteria e aumentare il pericolo d'incendio.*

Manutenzione

- **Far riparare l'elettroutensile solo da personale qualificato e con pezzi di ricambio originali.** *Questo garantisce il mantenimento della sicurezza dell'elettroutensile.*
- **Non sottoporre mai a manutenzione le batterie danneggiate.** *La manutenzione delle batterie deve essere eseguita solo dal produttore o da un centro di assistenza autorizzato.*

Avvertenze di sicurezza addizionali per il caricabatteria

⚠ **AVVERTIMENTO! Pericolo di infortuni!**

L'utilizzo errato e improprio potrebbe causare infortuni per l'utente. Ciò costituisce un pericolo per bambini e persone con mobilità fisica ridotta, facoltà sensoriali o mentali ridotte (ad es. soggetti parzialmente disabili, anziani con capacità fisiche e mentali limitate) oppure prive di esperienza e delle necessarie conoscenze (ad es. ragazzi).

- Vietare ai bambini di giocare con il dispositivo o con il cavo di alimentazione.
- È vietato far pulire e far eseguire la manutenzione utente ai bambini.
- È vietato fare utilizzare il dispositivo ai bambini.

- Durante l’uso, il dispositivo non deve essere lasciato mai senza adeguata sorveglianza.

Utilizzo e manipolazione del caricabatteria

- Collegare il caricabatteria solo se la tensione di rete della presa combacia con i dati riportati sulla targhetta.
- Collegare il caricabatteria solo a una presa facilmente accessibile in modo che in caso di guasto possa essere staccato rapidamente dalla rete.
- Durante l’operazione di carica della batteria, assicurarsi che l’ambiente sia sufficientemente aerato. Possono formarsi dei gas.
- Utilizzare il caricabatteria solo per caricare la batteria fornita dal fabbricante.
- Non caricare mai batterie che non sono ricaricabili.
- Una batteria scheggiata o in qualche modo danneggiata non deve essere collegata al caricabatteria.
- Proteggere il caricabatteria da tutti i tipi di umidità.
- Non utilizzare mai il caricabatteria in ambienti in cui sono presenti materiali esplosivi o infiammabili. Pericolo di esplosione e di incendio.
- Non poggiare mai alcun oggetto sul caricabatteria e non coprirlo mai.
- Non posizionare mai il caricabatteria nelle immediate vicinanze di una fonte di calore.
- Verificare regolarmente lo stato del caricabatteria.
- Utilizzare un caricabatteria danneggiato solo dopo riparazione.
- Non smontare mai il caricabatteria. Le riparazioni possono essere eseguite solo dal servizio tecnico clienti.
- Non utilizzare il caricabatteria se è stato esposto a colpi e urti, oppure se è caduto a terra.
- Dopo l’utilizzo, staccare sempre il caricabatteria dalla rete.
- Prima delle operazioni di pulizia, manutenzione, stoccaggio o trasporto, staccare il caricabatteria dalla rete e aspettare che si raffreddi completamente.

Istruzioni di sicurezza per le cesoie per erba

- Non lasciare mai che i bambini, le persone con capacità psico-fisiche limitate o le persone con scarsa esperienza o competenza utilizzino il

dispositivo. I regolamenti locali possono imporre un limite di età per l'operatore del dispositivo.

- Non utilizzare mai il dispositivo se nelle immediate vicinanze ci sono bambini o animali domestici.
- Non utilizzare mai il dispositivo in caso di pericolo di fulmini.
- Non utilizzare mai il dispositivo se le protezioni di sicurezza sono difettose o senza dispositivi di sicurezza.
- Separare sempre il dispositivo dall'alimentazione di corrente (estrarre la spina dalla presa e/o rimuovere la batteria) se:
  - il dispositivo viene lasciato incustodito.
  - è stato rimosso un blocco.
  - il dispositivo deve essere controllato, pulito o riparato.
  - il dispositivo è venuto a contatto con un corpo estraneo.
  - il dispositivo inizia a vibrare in modo anomalo.
- Non toccare mai i componenti in movimento. Separare il dispositivo dall'alimentazione di corrente e aspettare che tutti i componenti siano completamente fermi.
- Durante l'uso, indossare sempre scarpe robuste e pantaloni lunghi.
- Non correre mai con il dispositivo, bensì procedere camminando tranquillamente.
- In caso di incidente o guasto, spegnere immediatamente il dispositivo e, se necessario, contattare immediatamente un medico.

Avvertenze di sicurezza per le cesoie

- **Tenere le parti del corpo a debita distanza dalla cesoia. Non cercare mai di rimuovere le parti tagliate con la cesoia in movimento né tenere fermo con le mani il materiale da tagliare. Estrarre il materiale rimasto incastrato solo con il dispositivo spento.** Una minima disattenzione durante l'uso delle cesoie può causare lesione gravi.
- **Quando le lame sono ferme, impugnare le cesoie dall'impugnatura. Durante il trasporto o la conservazione, montare sempre la**

protezione delle cesoie. L'utilizzo attento e corretto del dispositivo riduce il pericolo di lesioni causato dalle lame.

- **Durante il trasporto oppure la conservazione del tagliasiepi applicare sempre la copertura della lama.** Maneggiando con cautela il tagliasiepi si riduce il rischio di lesioni a causa della lama.
- **Assicurarsi che tutti gli interruttori di avvio/arresto siano disinseriti e che la batteria ricaricabile sia rimossa o staccata in caso di rimozione di materiale tagliato rimasto impigliato o di manutenzione dell'apparecchio.** Un avvio accidentale del tagliasiepi durante la rimozione di materiale tagliato rimasto impigliato o durante interventi di manutenzione può causare lesioni gravi.
- **Impugnare l'utensile elettrico solo dalle impugnature isolate, perché la cesoia potrebbe venire accidentalmente a contatto con dei fili elettrici nascosti.** Il contatto della cesoia con un cavo in tensione può trasferire la tensione anche alle parti metalliche del dispositivo e provocare una scossa elettrica.
- **Tenere il cavo lontano dalla zona di taglio.** Durante il lavoro può verificarsi che il cavo sia nascosto nel cespuglio e venga quindi tagliato.
- **Non utilizzare il tagliasiepi in caso di brutto tempo ed in particolar modo se esiste il pericolo di caduta di fulmini.** Questo riduce il pericolo di essere colpito da un fulmine.
- **Prima di iniziare il lavoro ispezionare la siepe e rimuovere eventuali oggetti nascosti, come p. es. fili metallici ecc.** Ciò impedirà danni al dispositivo.
- **Tenere il tagliasiepi in modo corretto, p. es. con due mani sull'impugnatura, laddove presenti.** La perdita di controllo sull'apparecchio può provocare ferite.
- **Durante il lavoro con l'apparecchio indossare un abbigliamento adatto e guanti da lavoro. Non toccare mai le lame taglio o sollevare l'apparecchio dalle lame da taglio.** Il contatto con la lama da taglio può causare lesioni.

Rischi residui

Nonostante l'uso corretto, non è possibile escludere completamente rischi residui non ovvi.

A causa della natura del dispositivo, si possono manifestare i seguenti pericoli:

Danni alla salute a causa delle vibrazioni se il dispositivo viene utilizzato per un periodo di tempo lungo o se non viene utilizzato o riparato correttamente.

Lesioni e danni materiali che possono essere causati dal movimento delle lame o dalla rottura degli utensili.

Prima messa in servizio

Controllare la fornitura

⚠ AVVERTIMENTO! Pericolo di soffocamento!

I bambini potrebbero rimanere intrappolati o soffocare giocando con la pellicola di imballaggio.

- Non consentire ai bambini di giocare con la pellicola di imballaggio.

AVVISO! Pericolo di danneggiamento!

Aprire l'imballaggio con coltelli affilati o altri oggetti appuntiti in modo disattento può provocare danni all'apparecchio.

- Prestare attenzione all'apertura.

1. Estrarre il dispositivo dall'imballaggio.
2. Controllare che la fornitura sia completa (vedere il capitolo "Dotazione").
3. Assicurarsi che il dispositivo e i componenti non presentino alcun tipo di danno. Non utilizzare il dispositivo se è danneggiato e rivolgersi al produttore utilizzando l'indirizzo del servizio assistenza riportato sulla garanzia.

Pulizia del dispositivo e degli accessori

1. Togliere il materiale di imballaggio e tutte le pellicole di protezione.
2. Prima del primo utilizzo, pulire il dispositivo e gli accessori (vedere il capitolo "Dotazione").

Utilizzo

Caricamento batteria

⚠ AVVERTIMENTO! Pericolo d'incendio!

Se si carica a una temperatura inferiore ai 10 °C si possono avere dei danni chimici alle celle e quindi si può avere un incendio.

- Caricare la batteria a temperatura ambiente.

1. Inserire il caricabatteria della batteria 2 nella presa.
2. Inserire la spina del cavo di carica nella presa di carica 10 del dispositivo.
3. La spia di controllo 9 rossa si accende durante la procedura di carica. Alla fine della procedura di carica si accende la spia di controllo verde per indicare che questa è stata completata.

La batteria è carica.

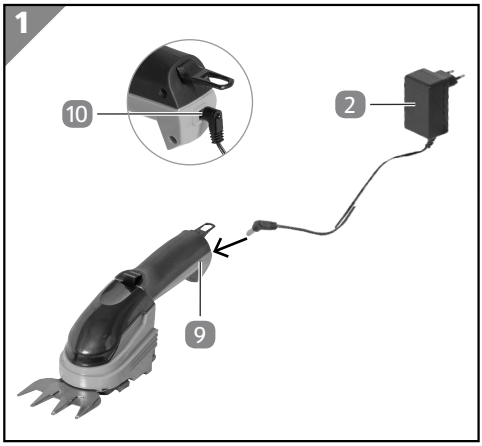

Stati dei segnali della spia di controllo

Durante la procedura di carica	
rosso fisso	Batteria in carica
verde fisso	Batteria completamente carica
rosso lampeggiante	Batteria surriscaldata, stato anomalo
Durante il funzionamento	
verde fisso	Dispositivo in funzione
verde lampeggiante	Autonomia della batteria bassa

Riequipaggiamento del dispositivo / Cambio attrezzo

1. Preparazione
- Per l'attività di tosaerba posizionare la protezione della lama

2. Rimozione dell'attrezzo
- Premere entrambi i lati dello sblocco dell'attrezzo 13
- Estrarre l'attrezzo

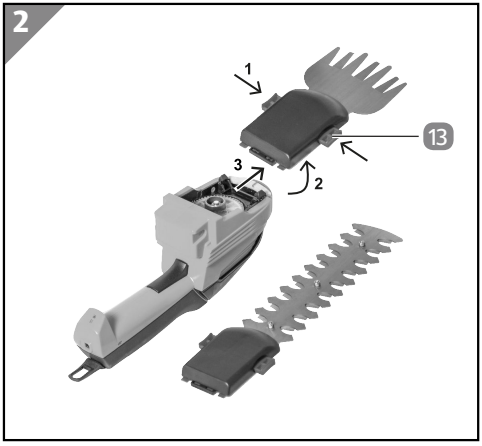

3. Pulire e lubrificare
- Se necessario rimuovere lo sporco residuo dalla sezione di azionamento 14
- Lubrificare l sezione di azionamento 14 applicando una piccola quantità di grasso universale

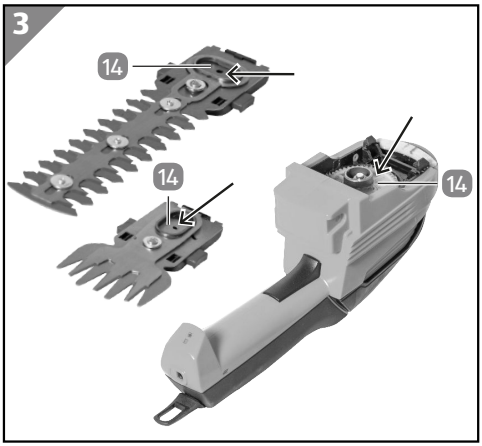

4. Inserimento dell'attrezzo
- Inserire l'attrezzo con il supporto di bloccaggio rivolto verso il dispositivo
- Innestare l'attrezzo spingendo la piastra di base dell'attrezzo 12 nel sistema-click

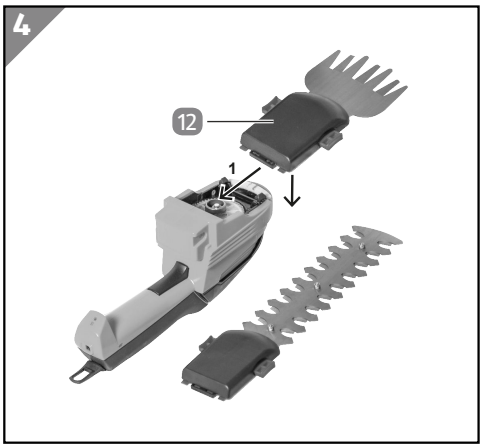

Durante il cambio non è necessario considerare la posizione dell'azionamento eccentrico. All'accensione l'azionamento eccentrico si inserisce automaticamente nella scanalatura dell'attrezzo.

Il dispositivo è nuovamente pronto per l'uso.

Accensione/spegnimento del dispositivo

ATTENZIONE! Pericolo di lesioni!

- Prima di ogni messa in funzione, rimuovere la protezione della cesoia e poi rimetterla a posto alla fine dell'utilizzo o in caso di interruzioni del lavoro.
- Tenere fermo il dispositivo fino a quando l'attrezzo non si sarà fermato.

1. Accensione
- Afferrare il dispositivo dalla maniglia.
- Rimuovere la protezione della cesoia 7/3.
- Afferrare saldamente la maniglia e spingere in avanti la sicura 8 con il pollici.
- Premere l'interruttore 11 con l'indice.
- Dopo l'accensione del dispositivo è possibile rilasciare la sicura.
2. Spegnimento
- Rilasciare l'interruttore 11.
- Tenere fermo il dispositivo fino a quando l'attrezzo non si ferma.
3. Interruzione o fine del lavoro
- Posizionare la protezione della cesoia 7/3.

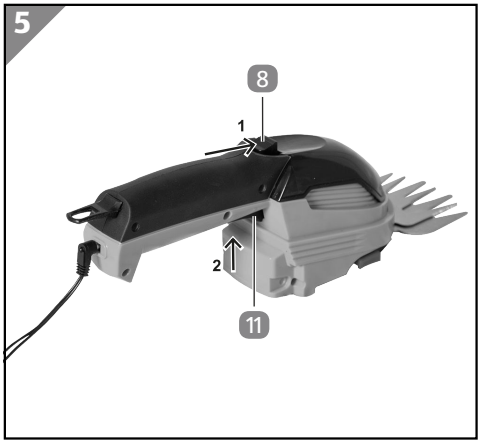

Lavorare con la lama tosaerba

La lama tosaerba serve per lavorare in punti difficilmente accessibili e i bordi del prato che non possono essere rifilati con il rasaerba o con il decespugliatore.

Lavorare con la lama per arbusti

Tenere la cesoia sempre a debita distanza dal proprio corpo.

Prima di tagliare cespugli e arbusti, cercare eventuali oggetti nascosti, ad es. filo spinato, e rimuoverli se necessario.

Tagliare gli arbusti più grossi con delle apposite cesoie.

Per garantire delle prestazioni di taglio ottimali, inserire la lama per arbusti in modo che abbia un angolo di circa 15° rispetto all'arbusto.

Grazie al taglio simultaneo di entrambe le lame, la lama per arbusti può tagliare facilmente l'arbusto.

Verifica

⚠ ATTENZIONE! Pericolo di lesioni a causa delle lame affilate!

- Indossare i guanti di protezione.

Verifiche prima di ogni utilizzo:

- Presenza di eventuali danni sul dispositivo.
- Presenza di eventuali danni agli elementi di comando.
- Perfetto stato degli accessori.
- Stato e grado di pulizia della fessura di aerazione.

Non utilizzare mai un dispositivo o gli accessori danneggiati. Incaricare il fabbricante, il suo servizio clienti o una persona con equivalente qualifica professionale di verificare e riparare il dispositivo.

Manutenzione

Pulire e lubrificare se necessario le parti in movimento della sezione di azionamento.

Controllare regolarmente il dispositivo (vedere capitolo "Verifica").

Pezzi di ricambio

Rivolgersi alla nostra assistenza per richiedere accessori o pezzi di ricambio.

Per i lavori da svolgere con il dispositivo non utilizzare mai componenti addizionali diversi da quelli consigliati dalla nostra azienda. In caso contrario, l'utente o le persone che si trovano nelle immediate vicinanze potrebbero subire lesioni e il dispositivo potrebbe danneggiarsi.

Per ordinare i pezzi di ricambio bisogna fornire i seguenti dati:

- Tipo di dispositivo
- Codice articolo del dispositivo

Riparazioni

Le riparazioni agli utensili elettrici possono essere eseguite solo da un elettricista qualificato. In caso di spedizione del dispositivo per le riparazioni, descrivere il tipo di guasto riscontrato.

Pulizia

⚠ ATTENZIONE! Pericolo di lesioni a causa delle lame affilate!

- Indossare i guanti di protezione.

AVVISO! Pericolo di danneggiamento!

L'utilizzo inappropriato del dispositivo potrebbe causare il suo danneggiamento.

- Non utilizzare detergenti aggressivi né spazzole con setole metalliche o di nylon né pulire con oggetti taglienti o metallici, come ad esempio coltelli, spatole dure e simili, per non danneggiare le superfici.

Pulire il dispositivo solo con spazzola o panno. Non spruzzare mai dell'acqua sul dispositivo né immergerlo mai in acqua.

Dopo l'utilizzo, applicare lo spray di cura sulla lama.

Sostituire le lame usurare e non più affilate.

Dopo l'uso, posizionare sempre la protezione della cesoia.

Verificare la presenza di difetti evidenti del dispositivo e, se necessario, farlo riparare da un'officina autorizzata.

Stoccaggio

AVVISO! Pericolo di danneggiamento!

La conservazione errata del dispositivo potrebbe causare il suo danneggiamento.

- Lasciare raffreddare completamente il dispositivo.
- Riporre il dispositivo in modo che non possa mai cadere in acqua.
- Conservare il dispositivo in un locale pulito, asciutto, non esposto al gelo e inaccessibile ai bambini.

1. Pulire accuratamente il dispositivo (vedere capitolo “Pulizia”).
2. Conservare sempre la batteria con una carica pari al 50-80%. In caso di immagazzinamento per oltre 6 mesi, controllare lo stato di carica e, se necessario, ricaricare la batteria.
3. Se possibile, imballare il dispositivo nella sua confezione originale.
4. Conservare il dispositivo lontano dai raggi solari o da fonti di calore.
5. Conservare il dispositivo e gli accessori a una temperatura compresa tra +10 °C e +30 °C.

Trasporto

Trasportare il dispositivo e gli accessori nella confezione originale in modo da proteggerli da urti o vibrazioni.

Risoluzione dei problemi

Problema	Possibile causa	Soluzione
Il motore non funziona.	Batteria scarica.	Caricare la batteria.
	Batteria guasta, Interruttore guasto.	Contattare il servizio clienti.
	È scattato il salvamotore perché il motore è sovraccarico o surriscaldato.	Aspettare che il dispositivo si raffreddi per 15-20 minuti.
Scarsa potenza, funzionamento irregolare.	Cesoia bloccata da residui di piante o da corpi estranei.	Controllare la cesoia ed eventualmente rimuovere i corpi estranei.
	Mancata lubrificazione.	Applicare dello spray di cura sulla cesoia e lubrificare la sezione di azionamento con del grasso.
	Cesoia guasta o non affilata.	Affilare o sostituire le lame della cesoia.

Se l’anomalia dovesse persistere, contattare il servizio clienti indicato nell’ultima pagina.

Dati tecnici

Batteria-/tensione di esercizio	V CC	7,2
Tipo di batteria	Ah / Wh	2,2 / 15,8 / Ioni di litio
Autonomia max.	min.	130
Velocità a folle n_o	min^{-1}	1000
Potenza sonora (EN 62841-4-2 e EN 50636-2-94)	dB(A)	90
Livello di pressione sonora L_{pA} (EN 62841-4-2 e EN 50636-2-94)	dB(A)	76 k=3,0 dB(A)
Vibrazioni (EN 62841-4-2 e EN 50636-2-94)	m/s^2	<2,5 k=1,5 m/s^2
Caricabatteria		BI12TA-095080-AdV
Tensione di rete	V CA / Hz	100-240 / 50/60
Tensione di carica	V CC	9,5
Corrente di carica	mA	800
Potenza assorbita	W	7,6
Lama tosaerba		
Larghezza taglio	mm	75
Peso, dispositivo incl.	kg	0,64
Lama per arbusti		
Lunghezza di taglio	mm	160
Spessore di taglio	mm	7,8
Peso, dispositivo incl.	kg	0,7

Valore di vibrazione totale

Il valore di vibrazione totale dichiarato e i valori di emissione sonora dichiarati sono stati misurati secondo una procedura di prova standardizzata (EN 62841-4-2 / EN 50636-2-94) e possono essere utilizzati per confrontare un elettroutensile con un altro. Possono anche essere utilizzati per una valutazione preliminare del carico.

Avvertimento

Le vibrazioni e le emissioni di rumore durante l'uso effettivo dell'elettroutensile possono differire dai valori indicati a seconda del modo in cui viene utilizzato l'elettroutensile e, in particolare, a seconda del tipo di pezzo da lavorare.

È necessario stabilire misure di sicurezza per proteggere l'operatore sulla base di una stima del carico vibrazionale in condizioni reali di utilizzo (tenendo conto di tutte le parti del ciclo operativo, come i periodi in cui l'utensile elettrico è spento e i periodi in cui è acceso ma senza carico).

Cercare di mantenere al minimo l'esposizione alle vibrazioni e al rumore. Gli esempi di misure per ridurre le vibrazioni includono l'uso di guanti durante l'uso dell'utensile, la limitazione del tempo di lavoro e l'uso di accessori in buone condizioni.

Smaltimento

Smaltimento dell'imballaggio

Smaltire l'imballaggio differenziandolo. Conferire il cartone e la scatola alla raccolta di carta straccia, avviare la pellicola al recupero dei materiali riciclabili.

Smaltimento del prodotto

Applicabile nell'Unione Europea e in altri paesi europei con sistemi di raccolta differenziata.

È vietato smaltire i dispositivi usati con i rifiuti domestici!
Quando il dispositivo non viene più utilizzato, il consumatore è tenuto **per legge a smaltire il dispositivo usato separatamente dai rifiuti domestici**, ad es. portandolo nella piattaforma ecologica del proprio comune/quartiere. In questo modo viene garantito che i dispositivi usati vengano smaltiti correttamente e che ciò non abbia alcun impatto negativo sull'ambiente. Per questo motivo, gli elettrodomestici sono contrassegnati con il simbolo riportato sopra.

Le pile e le batterie non devono essere smaltiti nei rifiuti domestici!
In qualità di consumatori siete tenuti per legge a smaltire tutti i tipi di pile e batterie, indipendentemente che contengano o meno sostanze tossiche*, presso la piattaforma ecologica del proprio comune/quartiere, oppure di riconsegnarle al rivenditore che provvederà al corretto smaltimento. Le pile e le batterie devono essere smaltiti separatamente dal dispositivo.
* contrassegnati con: Cd = cadmio, Hg = mercurio, Pb = piombo, Li = litio

Contenido del suministro

1. Bolsa de almacenamiento
2. Cargador de batería
3. Protector de hoja de corte para cuchilla para arbustos
4. Cuchilla para arbustos
5. Unidad del motor
6. Cuchilla para césped
7. Protector de hoja de corte para cuchilla para césped

Piezas del dispositivo

8. Bloqueo de encendido
9. Testigo de control de carga
10. Puerto de carga
11. Interruptor
12. Base de herramienta
13. Desbloqueo de herramienta
14. Área de accionamiento

Índice
Vista general....2
Contenido del suministro....73
Información general....75
Leer y conservar el manual de instrucciones....75
Uso previsto....75
Explicación de los símbolos....75
Seguridad....76
Explicación de las indicaciones....76
Indicaciones generales de seguridad para herramientas eléctricas....76
Riesgos residuales....84
Antes del primer uso....84
Comprobación del dispositivo y el contenido del suministro....84
Limpieza del dispositivo y los accesorios....85
Manejo....85
Carga de la batería....85
Reequipamiento del dispositivo / cambio de herramienta....85
Conexión/desconexión del dispositivo....87
Trabajar con cortadoras de hierba....87
Trabajar con cortadoras de arbustos....87
Comprobación....87
Mantenimiento....88
Piezas de repuesto....88
Servicio de reparación....88
Limpieza....88
Almacenamiento....88
Transporte....88
Localización de averías....89
Especificaciones técnicas....89
Valor de oscilación total....89
Eliminación....90
Eliminación del embalaje....90
Eliminación del producto....90
Condiciones de garantía
Declaración de Conformidad
Service

Información general

Leer y conservar el manual de instrucciones

El manual de instrucciones es parte integrante de este cizalla para hierba y arbustos (denominado en lo sucesivo también «dispositivo»). Incluye información importante sobre la puesta en marcha y el manejo.

Lea atentamente este manual de instrucciones, y especialmente las indicaciones de seguridad, antes de usar el dispositivo. La inobservancia de este manual de instrucciones puede provocar lesiones graves o daños al dispositivo.

El manual de instrucciones se basa en las normas y reglas vigentes en la Unión Europea. En el extranjero, tenga en cuenta también las directivas y leyes específicas del país correspondiente.

Conserve el manual de instrucciones para su uso futuro. Incluya siempre este manual de instrucciones si entrega el dispositivo a terceros.

Uso previsto

El dispositivo ha sido concebido únicamente para cortar pequeñas superficies y bordes de césped así como para podar arbustos y matas.

Ha sido diseñado exclusivamente para el uso privado, no siendo apto para el uso comercial. Emplee el dispositivo únicamente de la forma descrita en este manual de instrucciones. Cualquier otro uso será considerado no conforme al fin previsto y puede provocar daños materiales o incluso lesiones a personas. El dispositivo no es un juguete infantil.

El fabricante o vendedor no asume ningún tipo de responsabilidad por los daños derivados de un uso incorrecto o no conforme a lo previsto.

Explicación de los símbolos

En este manual de instrucciones, el dispositivo o el embalaje se emplean los símbolos siguientes.

Este símbolo le ofrece información adicional importante para el montaje o el funcionamiento.

Signo de advertencia general

Si la herramienta de corte sigue funcionando en inercia con el motor desconectado.

Lea el manual del usuario.

Advertencia de lesiones por corte.

No lo exponga a la lluvia.

Manténgalo alejado de otras personas.

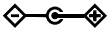

Este símbolo describe la polaridad del adaptador de red: exterior (-), interior (+).

Cargador para ser utilizado en espacios cerrados solamente.

Los productos señalizados con este símbolo poseen la clase de protección II.

Declaración de conformidad (véase el capítulo «Declaración de conformidad»): Los productos señalizados con este símbolo cumplen todas las leyes comunitarias aplicables del Espacio Económico Europeo.

El símbolo indica el nivel de potencia acústica máximo L_{WA}.

7,2 V ⎓ 2,2 Ah 15,8 Wh	Tensión de batería Corriente continua Capacidad de batería Potencia de batería	Typ LI 26	Tipos de batería recomendados
		IPX1	La unidad del motor está protegida contra el goteo de agua.
	Indica la anchura de corte de la cuchilla para césped.	III	Los productos señalizados con este símbolo poseen la clase de protección III.
	Indica la longitud de corte de la cuchilla para arbustos.		

Seguridad

Explicación de las indicaciones

En este manual de instrucciones se emplean las siguientes palabras de aviso.

¡ADVERTENCIA!

Este símbolo/palabra de aviso indica la existencia de un peligro con un nivel de riesgo medio que, si no se evita, puede provocar la muerte o lesiones graves.

¡PRECAUCIÓN!

Este símbolo/palabra de aviso indica la existencia de un peligro con un nivel de riesgo bajo que, si no se evita, puede provocar lesiones leves o moderadas.

¡AVISO!

Esta palabra de aviso advierte de posibles daños materiales.

Indicaciones generales de seguridad para herramientas eléctricas

¡ADVERTENCIA!

Lea todas las indicaciones de seguridad, instrucciones, ilustraciones y datos técnicos colocados en esta herramienta eléctrica. Las negligencias en el cumplimiento de las indicaciones siguientes pueden provocar una descarga eléctrica, un incendio y/o lesiones graves.

Conserve todas las indicaciones de seguridad e instrucciones para el futuro.

El término «herramienta eléctrica» empleado en las indicaciones de seguridad se refiere a herramientas eléctricas con conexión de red (con cable de alimentación) o con batería (sin cable de alimentación).

Seguridad en el puesto de trabajo

- **Mantenga su lugar de trabajo limpio y bien iluminado.** *El desorden y las áreas de trabajo no iluminadas pueden dar lugar a accidentes.*
- **No trabaje con la herramienta eléctrica en entornos explosivos en los que se encuentren líquidos, gases o polvos inflamables.** *Las herramientas eléctricas generan chispas que podrían inflamar el polvo o los vapores.*
- **Mantenga a los niños y otras personas alejadas de la herramienta eléctrica durante su uso.** *Las distracciones pueden hacerle perder el control de la herramienta eléctrica.*

Seguridad eléctrica

- **El conector de la herramienta eléctrica debe encajar en el enchufe. No está permitido modificar el conector de ninguna forma. No use enchufes adaptadores con herramientas eléctricas con conexión a tierra.** *Los conectores no modificados y los enchufes adecuados reducen el riesgo de sufrir descargas eléctricas.*
- **Evite que cualquier parte del cuerpo entre en contacto con superficies conectadas a tierra como tubos, radiadores, cocinas y frigoríficos.** *Existe un riesgo elevado de descarga eléctrica, si el cuerpo está conectado a tierra.*
- **Mantenga las herramientas eléctricas alejadas de la lluvia y la humedad.** *La entrada de agua en una herramienta eléctrica aumenta el riesgo de sufrir una descarga eléctrica.*

Seguridad de las personas

- **Permanezca atento, tenga cuidado con lo que hace y actúe con sensatez mientras trabaje con una herramienta eléctrica. No use herramientas eléctricas si está cansado o bajo la influencia de drogas, alcohol o medicamentos.** *Un momento de descuido durante el uso de la herramienta eléctrica puede provocar lesiones graves.*
- **Use equipamiento de protección personal y siempre unas gafas protectoras.** *Llevar equipamiento de protección personal, como mascarilla de protección frente al polvo, zapatos de seguridad antideslizantes, casco de protección o protección auditiva, dependiendo*

del tipo y el uso dado a la herramienta eléctrica, reduce el riesgo de lesiones.

- **Evite una puesta en marcha accidental. Asegúrese de que la herramienta eléctrica está apagada antes de conectarla a la alimentación de corriente y/o la batería, recogerla o transportarla.** *Si al transportar la herramienta eléctrica sus dedos se encontraran en el interruptor o la herramienta encendida se conectara a la alimentación de corriente, podrían producirse accidentes.*
- **Quite las herramientas de ajuste o la llave de tuercas antes de conectar la herramienta eléctrica.** *Una herramienta o llave, que se encuentre en una pieza giratoria de la herramienta eléctrica, podría provocar lesiones.*
- **Evite las posturas corporales poco naturales. Tenga cuidado de adoptar una posición segura y de mantener el equilibrio en todo momento.** *Esto le permitirá controlar mejor la herramienta eléctrica si se producen situaciones inesperadas.*
- **Utilice ropa adecuada. No use ropa amplia ni bisutería o joyas. Mantenga el cabello y la ropa alejados de las piezas móviles.** *La ropa amplia, la bisutería, las joyas o el cabello largo podrían quedar atrapados en las piezas móviles.*
- **No asuma una falsa sensación de seguridad y no pase por alto las reglas de seguridad para herramientas eléctricas, ni siquiera en el caso de estar familiarizado con la herramienta eléctrica debido a un uso reiterado.** *La falta de atención durante unas fracciones de segundo puede dar lugar a lesiones graves.*

Uso y trato de la herramienta eléctrica

- **No sobrecargue la herramienta eléctrica. Utilice la herramienta eléctrica adecuada para el trabajo a desempeñar.** *Con la herramienta*

eléctrica adecuada se trabaja mejor y de forma más segura dentro del campo de aplicación indicado.

- **No use herramientas eléctricas con interruptores defectuosos.** *Una herramienta eléctrica que ya no pueda encenderse y apagarse, es peligrosa y deberá ser reparada.*
- **Extraiga el conector del enchufe y/o retire la batería extraíble antes de realizar ajustes en el dispositivo, cambiar piezas de herramientas intercambiables o guardar la herramienta eléctrica.** *Esta medida de precaución impide la puesta en marcha accidental de la herramienta eléctrica.*
- **Guarde las herramientas eléctricas que no se están empleando fuera del alcance de los niños. No permita utilizar la herramienta eléctrica a personas que no estén familiarizadas con ella o no hayan leído estas instrucciones.** *Las herramientas eléctricas constituyen un peligro si son empleadas por personas carentes de experiencia.*
- **Cuide las herramientas eléctricas y la herramienta intercambiable con esmero. Compruebe si las piezas móviles funcionan a la perfección y no se atascan, o si hay piezas rotas o dañadas de manera que la función de la herramienta eléctrica pudiera verse comprometida. Encargue la reparación de las piezas dañadas antes de emplear la herramienta eléctrica.** *Muchos accidentes vienen provocados por no someter las herramientas eléctricas a un mantenimiento adecuado.*
- **Mantenga las herramientas de corte afiladas y limpias.** *Las herramientas de corte bien cuidadas con bordes de corte afilados se atascan menos y se guían con mayor facilidad.*
- **Emplee la herramienta eléctrica, la herramienta intercambiable, etc. conforme a las indicaciones. Tenga en cuenta las condiciones de trabajo y la tarea a realizar mientras lo haga.** *El uso de herramientas*

eléctricas para aplicaciones diferentes a las previstas podría dar lugar a situaciones peligrosas.

- **Mantenga las asas y las superficies de las asas secas, limpias y libres de aceite y grasa.** *Las asas y las superficies de las asas resbalosas impiden un manejo y un control seguros de la herramienta eléctrica en situaciones imprevisibles.*

Uso y trato de la herramienta con batería

- **Cargue la batería únicamente con los cargadores recomendados por el fabricante.** *De un cargador cuyo uso está previsto para un tipo determinado de baterías se deriva peligro de incendio si se emplea para una batería diferente.*
- **Utilice en las herramientas eléctricas únicamente las batería previstas para ellas.** *Del uso de baterías diferentes podrían derivarse lesiones y peligro de incendio.*
- **Mantenga la batería que no está en uso alejada de clips de oficina, monedas, llaves, clavos, tornillos u otros objetos de metal pequeños que pudieran provocar el puenteo de los contactos.** *Un cortocircuito entre los contactos de la batería podría provocar quemaduras o un incendio.*
- **De la batería podría derramarse líquido si se emplea incorrectamente. Evite el contacto con el mismo. Enjuagar con agua en caso de contacto accidental. Consulte también a un médico si el líquido entra en contacto con los ojos.** *El líquido derramado de la batería podría provocar irritaciones en la piel o quemaduras.*
- **No use baterías dañadas o modificadas.** *Las baterías dañadas o modificadas pueden comportarse de forma imprevisible y dar lugar a incendios, explosiones y peligro de lesiones.*
- **No exponga la batería a pequeños fuegos ni temperaturas demasiado elevadas.** *El fuego o las temperaturas por encima de los 130 °C pueden provocar una explosión.*
- **Siga todas las instrucciones de carga y no cargue la batería o la herramienta con batería nunca fuera del rango de temperatura**

indicado en el manual de instrucciones. *Cargarla incorrectamente o fuera del rango de temperatura permitido podría destruir la batería y aumentar el peligro de incendio.*

Servicio

- **Encargue la reparación de su herramienta eléctrica únicamente a personal especializado cualificado que emplee únicamente piezas de repuesto originales.** *De este modo, se garantiza que la seguridad de la herramienta eléctrica no se ve afectada.*
- **No repare las baterías dañadas bajo ningún concepto.** *Todas las tareas de mantenimiento de las baterías deberían ser realizadas únicamente por el fabricante o centros de asistencia autorizados.*

Indicaciones de seguridad adicionales para cargadores

⚠ ¡ADVERTENCIA! ¡Peligro de lesiones!

Un manejo erróneo puede provocar lesiones. Esto representa un peligro para los niños y personas con discapacidad física, mental o sensorial (por ejemplo, discapacitados parciales, personas mayores con capacidad física y mental reducida) o falta de experiencia y conocimientos (por ejemplo, niños mayores).

- Está prohibido que los niños jueguen con el dispositivo o el cable de conexión.
- No deje que niños realicen la limpieza y el mantenimiento de usuario.
- Está prohibido que los niños manejen el dispositivo.
- No deje el dispositivo sin vigilancia durante el funcionamiento.

Uso y manipulación del cargador

- Conecte el cargador únicamente si la tensión de red de la toma de corriente coincide con los datos indicados en la placa de características.
- Conecte el cargador únicamente a una toma de corriente fácilmente accesible para poder desconectarlo rápidamente de la red en caso de avería.
- Cuide de que haya siempre suficiente ventilación cuando cargue la batería. Se pueden producir gases.
- Emplee el cargador para cargar únicamente baterías homologadas por el fabricante.

- No cargue baterías no recargables.
- No debe conectarse con el cargador una batería rota o dañada de cualquier otra forma.
- Proteja el cargador de cualquier tipo de humedad.
- No use el cargador bajo ningún concepto en entornos con materiales explosivos o inflamables. Existe peligro de explosión e incendio.
- No coloque objetos sobre el cargador ni lo cubra.
- No ponga el cargador cerca de una fuente de calor.
- Compruebe periódicamente si el cargador presenta daños.
- No utilice un cargador dañado hasta que haya sido reparado.
- El cargador no debe desarmarse. Las reparaciones deben ser realizadas únicamente por un servicio de atención al cliente técnico autorizado.
- No emplee el cargador si ha estado expuesto a golpes o impactos o si se ha caído.
- Desenchufe el cargador de la red después de cada uso.
- Desenchufe el cargador de la red antes de proceder a su limpieza, mantenimiento, almacenamiento y transporte y deje que se enfríe por completo.

Indicaciones de seguridad para tijeras cortacésped

- No permita bajo ningún concepto que usen el dispositivo niños o personas con sus capacidades físicas, sensoriales o intelectuales mermadas o carentes de conocimientos y experiencia o personas que no estén familiarizadas con las instrucciones de manejo del dispositivo. La normativa legal puede establecer limitaciones de edad para los usuarios.
- No use el dispositivo si otras personas, especialmente niños, o mascotas se encuentran cerca del mismo.
- No use el dispositivo si hay peligro de caída de rayos.
- No emplee el dispositivo bajo ningún concepto con dispositivos o cubiertas de protección defectuosos ni sin los dispositivos de protección colocados.

- Desconecte el dispositivo de la alimentación eléctrica (sacar el conector del enchufe y/o retirar la batería extraíble), si:
  - el dispositivo se va a dejar sin vigilancia.
  - se va a eliminar un bloqueo.
  - el dispositivo se va a comprobar, limpiar o someter a mantenimiento.
  - el dispositivo había entrado en contacto con un cuerpo extraño.
  - el dispositivo empieza a presentar vibraciones fuera de lo común.
- No toque ninguna de las piezas móviles peligrosas antes de que el dispositivo se haya desconectado de la alimentación eléctrica y las piezas peligrosas móviles se hayan parado por completo.
- Durante el manejo, lleve en todo momento calzado resistente y pantalones largos.
- No corra con el dispositivo, solo camine.
- En caso de accidente o avería, desconecte el dispositivo de inmediato y póngase en contacto con un médico si es necesario.

Indicaciones de seguridad para cortasetos

- **Mantenga todas las partes del cuerpo alejadas de la cuchilla de corte. No intente retirar material cortado o sujetar el material a cortar con la cuchilla en marcha. Retire el material cortado atascado siempre con el dispositivo apagado.** Un momento de falta de atención durante el uso del cortasetos puede provocar lesiones graves.
- **Transporte el cortasetos por el asa con la cuchilla apagada y mantenga los dedos alejados de todos los interruptores de encendido.** El correcto transporte del cortasetos reduce el riesgo de un arranque accidental y el peligro de lesiones procedente las cuchillas derivado del mismo.
- **Coloque la cubierta a la cuchilla siempre que transporte o almacene el cortasetos.** El manejo correcto del cortasetos reduce el peligro de lesiones de las cuchillas.
- **Asegúrese de que el interruptor está desconectado y la batería retirada o desconectada. Siga todas las instrucciones si desea**

eliminar material atascado o someter el dispositivo a mantenimiento. El accionamiento accidental del cortasetos al eliminar atascos de material o durante los trabajos de mantenimiento puede provocar lesiones graves.

- **Sujete la herramienta eléctrica únicamente por las superficies del asa aisladas ya que la cuchilla de corte podría entrar en contacto con cables de corriente escondidos.** El contacto de la cuchilla de corte con un cable con tensión puede poner bajo tensión las piezas de metal del dispositivo y provocar una descarga eléctrica.
- **Mantenga todos los cables eléctricos y las líneas alejados del área de corte.** En setos o arbustos puede haber escondidos cables eléctricos o líneas que pueden ser cortados accidentalmente con las cuchillas.
- **No use el cortasetos si hace mal tiempo, especialmente si existe peligro de que caigan rayos.** Esto reduce el peligro de ser alcanzado por un rayo.
- **Antes del trabajo, compruebe si el seto presenta objetos escondidos, p. ej., alambrados, etc.** De esta forma, evitará daños en el dispositivo.
- **Sujete el cortasetos correctamente, p. ej., con ambas manos por los asideros, si hay dos asideros presentes.** La pérdida de control del dispositivo puede provocar lesiones.
- **Utilice ropa y guantes de trabajo adecuados cuando trabaje con el dispositivo. No toque el dispositivo nunca por la cuchilla de corte ni lo levante por ella.** El contacto con la cuchilla de corte puede provocar lesiones.

Riesgos residuales

A pesar de un uso conforme al fin previsto, no puede descartarse por completo la existencia de riesgos residuales no evidentes.

Dependiendo del tipo de dispositivo, pueden derivarse los siguientes peligros:

Daños para la salud, derivados de la emisión de vibraciones, en el caso de que el dispositivo se use durante un periodo prolongado y no se maneje o someta a mantenimiento correctamente.

Lesiones o daños materiales provocados por el movimiento de las cuchillas o la rotura de partes de herramientas.

Antes del primer uso

Comprobación del dispositivo y el contenido del suministro

⚠ ¡ADVERTENCIA! ¡Peligro de asfixia!

Los niños podrían enredarse y asfixiarse si juegan con la lámina de embalaje.

- Asegúrese de que los niños no jueguen con la lámina de embalaje.

¡AVISO! ¡Riesgo de daños!

El dispositivo podría sufrir daños si el embalaje se abre sin cuidado con un cuchillo afilado u otros objetos puntiagudos.

- Proceda por ello con sumo cuidado.

1. Extraiga el dispositivo del embalaje.
2. Compruebe que el contenido del suministro esté completo (véase el capítulo "Contenido del suministro").
3. Compruebe si el dispositivo y los accesorios presentan daños. No ponga un dispositivo o accesorios dañados en funcionamiento y póngase en contacto con el fabricante en la dirección de servicio que se indica en la tarjeta de garantía.

Limpieza del dispositivo y los accesorios

1. Retire el material de embalaje y todas las láminas de protección.
2. Limpie el dispositivo y los accesorios antes del primer uso (véase el capítulo «Limpieza»).

Manejo

Carga de la batería

⚠ ¡ADVERTENCIA! ¡Peligro de incendio!

Cargar a una temperatura inferior a 10 °C produce daños químicos en las celdas y puede provocar un incendio.

- Cargue la batería a temperatura ambiente.

1. Introduzca el cargador de batería 2 en la toma de corriente.
2. Introduzca el enchufe del cable de carga en el puerto de carga 10 del dispositivo.
3. El testigo de control de carga 9 se ilumina de color rojo durante el proceso de carga. Una vez terminada la carga, el testigo de control de carga se ilumina de color verde y el proceso de carga finaliza.

La batería se ha cargado.

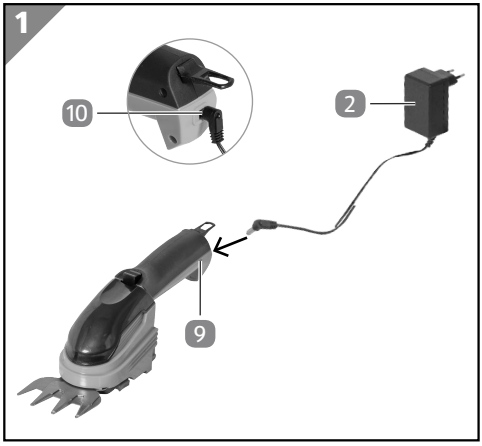

Estados de la señal del testigo de control de carga

Durante el proceso de carga	
Iluminación de color rojo	La batería se está cargando
Iluminación de color verde	La batería se ha cargado completamente
Parpadeo de color rojo	Batería sobrecalentada - estado fuera de lo normal
Durante el funcionamiento	
Iluminación de color verde	Dispositivo en funcionamiento
Parpadeo de color verde	Nivel de batería bajo

Reequipamiento del dispositivo / cambio de herramienta

1. Preparación

- Al colocar la protección de la cuchilla en las cuchillas de corte

2. Retirada de la herramienta
- Presione ambos lados del desbloqueo de herramienta 13
- Retire la herramienta

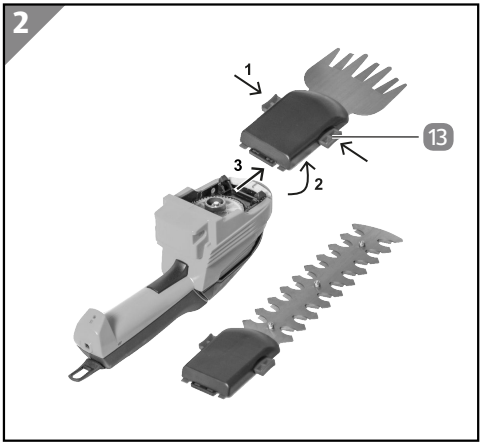

3. Limpieza y engrase
- Elimine la suciedad que pudiera haberse introducido en el área de accionamiento 14
- Engrase el área de accionamiento 14 ligeramente con grasa universal de venta en comercios

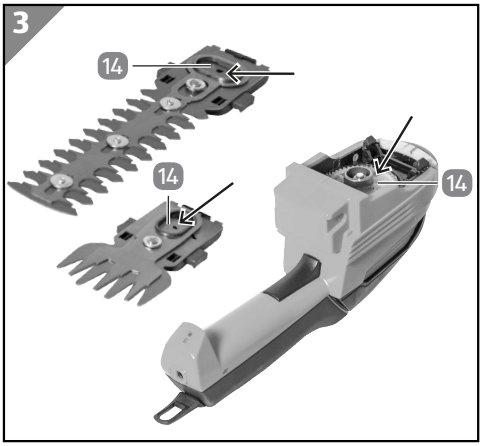

4. Colocación de la herramienta
- Introduzca la herramienta con el saliente de sujeción trasero en el dispositivo
- Encaje la herramienta en el sistema de clic ejerciendo presión en la base de la herramienta 12

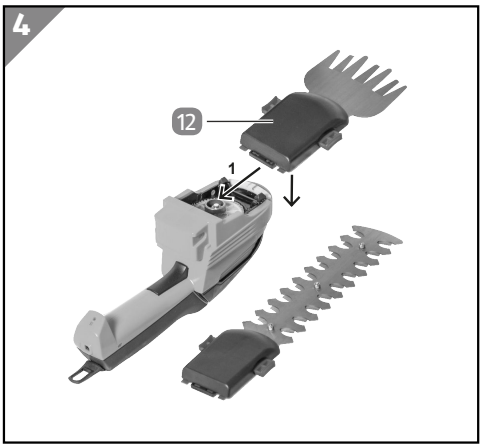

La posición del accionamiento excéntrico no debe tenerse en cuenta al cambiarla. Al encender, la excéntrica del engranaje se inserta automáticamente en la ranura correspondiente de la herramienta.

El dispositivo está listo para su uso de nuevo.

Conexión/desconexión del dispositivo

¡PRECAUCIÓN! ¡Peligro de lesiones!

- Retire el protector de la hoja de corte antes de cada puesta en marcha y vuelva a colocarlo después de cada uso y durante cada interrupción.
- Sujete el dispositivo firmemente hasta que la herramienta se haya detenido.

1. Conexión
- Agarre el dispositivo con una mano por el asidero.
- Retire el protector de la hoja de corte 7 / 3.
- Rodee el asidero firmemente deslizando al mismo tiempo el bloqueo de encendido 8 con el pulgar hacia delante.
- Presione ahora el interruptor 11 con el dedo índice.
- El bloqueo de encendido puede soltarse una vez que el dispositivo se haya puesto en funcionamiento.
2. Desconexión
- Suelte el interruptor 11.
- Sujete el dispositivo hasta que la herramienta se pare.
3. Interrupción o finalización del trabajo
- Coloque el protector de la hoja de corte 7 / 3.

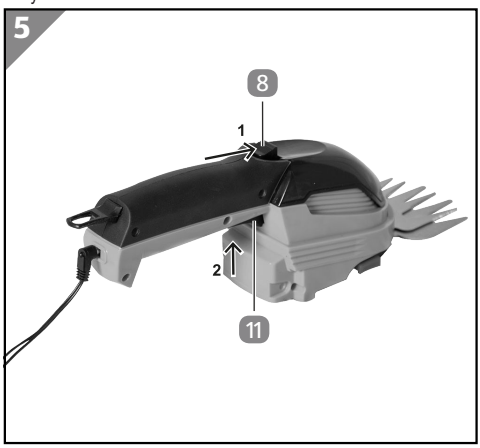

Trabajar con cortadoras de hierba

La cortadora de hierba sirve para trabajar en lugares de difícil acceso y los bordes de las superficies que desea cortar a los que resulta difícil o imposible acceder con un cortacésped o una desbrozadora.

Trabajar con cortadoras de arbustos

Aleje la cuchilla de corte siempre de usted, nunca la acerque a usted.

Compruebe si los setos y arbustos presentan objetos escondidos, p. ej., alambrados, y elimínelos si es necesario antes de proceder al corte.

Retire las ramas gruesas primero con una tijera de poda.

Conseguirá la mejor potencia de corte guiando la cuchilla para arbustos de forma que los dientes de la cuchilla formen un ángulo de aprox. 15° respecto al seto.

Las cuchillas contrapuestas y de corte a ambos lados permiten cortar en ambas direcciones con la cuchilla para arbustos.

Comprobación

¡PRECAUCIÓN! ¡Peligro de lesiones debido a cuchillas afiladas!

- Emplee guantes de protección.

Antes de cada uso verifique:

- Si el dispositivo presenta daños.
- Si los elementos de manejo presentan daños.
- Si los accesorios se encuentran en perfecto estado.
- Si las ranuras de ventilación están libres y limpias.

No ponga un dispositivo o accesorios defectuosos en funcionamiento. Encargue la inspección y la reparación al fabricante, su servicio de atención al cliente o una persona con cualificación equivalente.

Mantenimiento

Limpie y engrase las piezas móviles del área de accionamiento cuando sea necesario.

Compruebe el dispositivo con regularidad (véase el capítulo «Comprobación»).

Piezas de repuesto

Si necesita accesorios o piezas de repuesto, póngase en contacto con nuestro servicio de atención al cliente.

Para trabajar con este dispositivo, no emplee bajo ninguna circunstancia piezas adicionales que no hayan sido recomendadas por nuestra empresa. De lo contrario, el usuario u otras personas que estuvieran cerca de él podrían sufrir lesiones graves, y el dispositivo sufrir daños.

Al solicitar piezas de repuesto deberá proporcionar los siguientes datos:

- Tipo de dispositivo
- Número de artículo del dispositivo

Servicio de reparación

Los trabajos de reparación en herramientas eléctricas deben ser realizados únicamente por un electricista. Por favor, describa los fallos que haya encontrado cuando envíe el dispositivo para su reparación.

Limpieza

⚠ ¡PRECAUCIÓN! ¡Peligro de lesiones debido a cuchillas afiladas!

- Emplee guantes de protección.

¡AVISO! ¡Riesgo de daños!

Un manejo inadecuado del dispositivo puede provocar daños al mismo.

- No use detergentes agresivos, cepillos con cerdas de metal o nailon o productos de limpieza afilados o metálicos como cuchillos, espátulas duras o similares. Estos podrían dañar las superficies.

Limpie el dispositivo únicamente con un cepillo o un paño. No pulverice el dispositivo con agua ni lo sumerja en agua bajo ningún concepto.

Aplique spray de cuidado a la cuchilla después de cada uso.

Sustituya las cuchillas desafiladas desgastadas.

Coloque siempre el protector de la hoja de corte después del uso.

Compruebe si el dispositivo presenta daños visibles y encargue su reparación a un centro de servicio autorizado si es necesario.

Almacenamiento

¡AVISO! ¡Riesgo de daños!

El almacenamiento inadecuado del dispositivo puede causar daños.

- Deje enfriar el dispositivo completamente.
- Coloque el dispositivo de forma que no pueda caer al agua.
- Guarde el dispositivo en un lugar limpio, seco, protegido de las heladas e inaccesible para los niños.

1. Limpie bien el dispositivo (véase el capítulo «Limpieza»).
2. Guarde la batería con un 50-80% de su capacidad. En caso de un almacenamiento superior a 6 meses, compruebe el estado de carga y cargue la batería si es necesario transcurrido este tiempo.
3. Guarde el dispositivo en el embalaje original si es posible.
4. Guarde el dispositivo en un lugar protegido de la luz solar y otras fuentes de calor.
5. Guarde el dispositivo y los accesorios a una temperatura entre +10 y +30 °C.

Transporte

Transporte el dispositivo y los accesorios protegidos de los impactos y las vibraciones y en el embalaje original.

Localización de averías

Problema	Causa posible	Subsanación
El motor no funciona.	La batería está vacía.	Cargue la batería.
	Batería defectuosa, Interruptor defectuoso.	Póngase en contacto con el servicio de atención al cliente.
	La protección contra sobrecargas del motor se ha activado porque el motor se ha sobrecargado o sobrecalentado.	Deje que el dispositivo se enfríe 15–20 minutos.
Rendimiento deficiente, marcha inestable.	La cuchilla de corte está bloqueada por restos de plantas o cuerpos extraños.	Compruebe la cuchilla de corte y retire los cuerpos extraños si es necesario.
	Falta de lubricación.	Aplique spray de cuidado a la cuchilla de corte y engrase el área de accionamiento.
	La cuchilla de corte está desafilada o defectuosa.	Afile o cambie la cuchilla de corte.

Si no puede subsanarse el problema, póngase en contacto con el servicio de atención al cliente que aparece en la última página.

Especificaciones técnicas

Tensión de funcionamiento/batería	V CC	7,2
Tipo de batería	Ah / Wh	2,2 / 15,8 / iones de litio
Duración máx. del funcionamiento	min.	130
Número de revoluciones al ralentí n_0	rpm	1000
Potencia acústica (EN 62841-4-2 y EN 50636-2-94)	dB(A)	90
Nivel de presión sonora L_{pA} (EN 62841-4-2 y EN 50636-2-94)	dB(A)	76 k=3,0 dB(A)
Vibración (EN 62841-4-2 y EN50636-2-94)	m/s²	<2,5 k=1,5 m/s²
Cargador		BI12TA-095080-AdV
Tensión de red	V CA / Hz	100-240 / 50/60
Tensión de carga	V CC	9,5
Corriente de carga	mA	800
Potencia absorbida	W	7,6
Cuchilla para césped		
Anchura de corte	mm	75
Peso incl. dispositivo	kg	0,64
Cuchilla para arbustos		
Longitud de corte	mm	160
Espesor de corte	mm	7,8
Peso incl. dispositivo	kg	0,7

Valor de oscilación total

El valor de oscilación total y los valores de emisión acústica indicados han sido medidos de conformidad con un método de prueba normalizado (EN 62841-4-2 / EN 50636-2-94) y pueden emplearse para comparar una herramienta eléctrica con otra. También se pueden emplear para realizar una estimación provisional de la carga.

⚠ Advertencia

Las emisiones de vibraciones y sonoras pueden diferir de los valores indicados durante el uso real de la herramienta eléctrica, dependiendo de la forma en la que se emplee la herramienta eléctrica, y, especialmente, del tipo de pieza procesado.

Es necesario, determinar medidas de seguridad para proteger al usuario que estén basadas en una evaluación de la carga por oscilación durante las condiciones de uso reales (aquí deben tenerse en cuenta todas las partes del ciclo de funcionamiento, como, por ejemplo, los tiempos, en los que la herramienta eléctrica está desconectada y aquellos en los que está conectada, pero funciona sin carga).

Intente reducir al mínimo posible la carga derivada de las vibraciones y los ruidos. Las medidas para reducir la carga por vibraciones incluyen, por ejemplo, el empleo de guantes durante el uso de la herramienta, la limitación del tiempo de trabajo y el uso de accesorios en buen estado.

Eliminación

Eliminación del embalaje

Elimine el embalaje por tipos de material. Deseche el papel y cartón a través del servicio de papel reciclado, y los envoltorios a través del servicio de recolección apropiado.

Eliminación del producto

Aplicable en la Unión Europea y otros países europeos con sistemas de recogida separada de materiales reciclables.

Los dispositivos viejos no deben eliminarse en la basura doméstica.
Si ya no se puede usar el producto, todo usuario está **obligado por ley a separar los dispositivos viejos de la basura doméstica** y llevarlos, por ejemplo, a un punto de recolección municipal o del distrito. De este modo, se puede garantizar que los dispositivos viejos se reciclan adecuadamente y se evitan consecuencias negativas para el medio ambiente. Por este motivo, los dispositivos eléctricos están señalizados con el símbolo que aparece arriba.

¡Las pilas y baterías no deben eliminarse en la basura doméstica!
Como usuario está obligado por ley a entregar todas las pilas y baterías en un punto de recogida de su comunidad/distrito o en los comercios, independientemente de si estas contienen sustancias nocivas* o no, para que se pueda proceder a su eliminación de forma respetuosa con el medio ambiente. Las baterías y las pilas deben eliminarse por separado del dispositivo.
* señalizadas con: Cd = cadmio, Hg = mercurio, Pb = plomo, Li = litio

Rozsah dodávky

1. Odkládací taška
2. Nabíječka baterií
3. Chránič ostří nůžek na keře
4. Nůž do nůžek na keře
5. Motorová jednotka
6. Nůž do nůžek na trávu
7. Chránič nože do nůžek na trávu

Díly přístroje

8. Blokování spuštění
9. Kontrolka nabíjení
10. Nabíjecí zdířka
11. Vypínač
12. Základní nástrojová deska
13. Odjištění nástroje
14. Oblast pohonu

Obsah

Obsah
Přehled....2
Rozsah dodávky....91
Obecně....93
Přečtěte si návod k obsluze a uchovejte jej....93
Použití v souladu s určením....93
Vysvětlení značek....93
Bezpečnost....94
Vysvětlení pokynů....94
Všeobecné bezpečnostní pokyny pro elektrické nářadí....94
Zbytková rizika....101
První uvedení do provozu....101
Kontrola přístroje a rozsahu dodávky....101
Čištění přístroje a příslušenství....102
Obsluha....102
Nabíjení baterie....102
Přestavba přístroje / výměna nástroje....102
Zapnutí/vypnutí přístroje....104
Práce s nůžkami na trávu....104
Práce s nůžkami na křoví....104
Kontrola....104
Údržba....105
Náhradní díly....105
Opravárenská služba....105
Čištění....105
Skladování....105
Přeprava....105
Zjišťování poruch....106
Technické údaje....106
Celková hodnota vibrací a hodnota emisí hluku....106
Likvidace....107
Likvidace obalu....107
Likvidace výrobku....107
Zárucní podmínky
ES Prohlášení o shodì
Služba

Obecně

Přečtěte si návod k obsluze a uchovejte jej

Tento návod k obsluze náleží k těmto nůžkám na trávu a na křoví (dále nazývaným také „přístroj“) s pohonem na baterie. Obsahuje důležité informace o uvedení do provozu a ovládání.

Před použitím přístroje si pečlivě přečtěte návod k obsluze, zejména bezpečnostní pokyny. Nedodržování tohoto návodu k obsluze může vést k těžkým zraněním nebo poškozením přístroje.

Návod k obsluze vychází z norem a pravidel platných v Evropské unii. V zahraničí dodržujte také specifické místní směrnice a zákony.

Návod k obsluze si uschovejte pro další použití. Pokud přístroj poskytnete třetím stranám, bezpodmínečně jim předejte také tento návod k obsluze.

Použití v souladu s určením

Přístroj je určen výhradně ke stříhání malých trávníků a okrajů trávníků a dále k řezání křovin a houští.

Je určen výhradně pro soukromé použití a není vhodný pro komerční použití. Používejte přístroj pouze způsobem popsaným v tomto návodu k obsluze. Jakékoli jiné používání je považováno za nesprávné používání a může způsobit věcné škody nebo dokonce škody na zdraví. Přístroj není hračka pro děti.

Výrobce ani prodejce neručí na škody, které vznikly nesprávným nebo špatným používáním.

Vysvětlení značek

V tomto návodu k obsluze, na přístroji nebo na obalu jsou použity následující symboly.

Tento symbol poskytuje užitečné doplňkové informace k montáži nebo provozu.

Obecný výstražný symbol.

Řezné ústrojí při vypnutí motoru dobíhá.

Přečtěte si návod k obsluze.

Nebezpečí - Držte ruce dále od nožů!

Nevystavujte dešti.

Uchovávejte odstup od dalších osob.

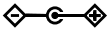

Tento symbol udává polaritu síťového adaptéru: vně (-), uvnitř (+).

Nabíječku používejte pouze v interiérech

Tímto symbolem označené přístroje odpovídají třídě ochrany II.

Prohlášení o shodě (viz kapitola „Prohlášení o shodě“): Výrobky označené tímto symbolem splňují použité právní předpisy Společenství Evropského hospodářského prostoru.

Tento symbol označuje maximální hladinu akustického tlaku L_{WA}.

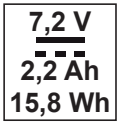

Napětí baterie
stejnosměrný proud
kapacita baterie
výkon baterie

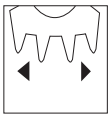

Udává šířku čepele nože na trávu.

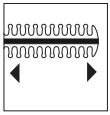

Udává délku čepele nože na křoviny.

Typ LI 26 Doporučené typy baterie

IPX1 Motorová jednotka je chráněna proti kapající vodě.

III Výrobky označené tímto symbolem odpovídají třídě ochrany III.

Bezpečnost

Vysvětlení pokynů

V tomto návodu k obsluze se používají následující signální slova.

VAROVÁNÍ!

Tento signální symbol/slovo označuje nebezpečí se středním stupněm rizika, které, pokud mu nebude zabráněno, může mít za následek smrt nebo těžké zranění.

POZOR!

Tento signální symbol/slovo označuje nebezpečí s nízkým stupněm rizika, které, pokud mu nebude zabráněno, může mít za následek malé nebo lehké zranění.

UPOZORNĚNÍ!

Toto signální slovo varuje před možnými materiálními škodami.

Všeobecné bezpečnostní pokyny pro elektrické nářadí

VAROVÁNÍ!

Přečtěte si všechny bezpečnostní pokyny, upozornění, vyobrazení a technické údaje, kterými je toto elektrické nářadí opatřeno.
Nerespektování následujících pokynů může vést k zásahu elektrickým proudem, požáru a/nebo těžkým poraněním.

Uchovejte všechny bezpečnostní pokyny a upozornění pro budoucí potřebu.

V bezpečnostních pokynech používaný pojem „elektrické nářadí“ se vztahuje na elektrické nářadí napájené ze sítě (se síťovým kabelem) nebo na elektrické nářadí poháněné z baterií (bez síťového kabelu).

Bezpečnost na pracovišti

- **Pracovní oblast udržujte čistou a dobře osvětlenou.** *Nepořádek nebo neosvětlené pracovní oblasti mohou způsobit nehody.*
- **S elektrickým nářadím nepracujte v oblastech s rizikem výbuchu, kde se nacházejí hořlavé kapaliny, plyny nebo prachy.** *Elektrické nářadí způsobuje vznik jisker, které mohou prach nebo páry zapálit.*
- **Zamezte přístupu dětí a jiných osob při používání elektrického nářadí.** *Při odvedení pozornosti můžete nad elektrickým nářadím ztratit kontrolu.*

Elektrická bezpečnost

- **Připojovací zástrčka elektrického nářadí musí odpovídat zásuvce. Zástrčku je zakázáno jakkoli upravovat. Při používání elektrického nářadí s ochranným uzemněním nepoužívejte žádné zástrčkové adaptéry.** *Neupravené zástrčky a odpovídající zásuvky snižují nebezpečí elektrického výboje.*
- **Vyvarujte se dotyku uzemněných povrchů, jako jsou potrubí, topení, sporáky a ledničky.** *Hrozí zvýšené riziko zasažení elektrickým proudem, když je vaše tělo uzemněno.*
- **Chraňte elektrické nářadí před deštěm nebo vlhkostí.** *Vniknutí vody do elektrického nářadí zvyšuje riziko zásahu elektrickým proudem.*

Bezpečnost osob

- **Buďte opatrní, věnujte pozornost tomu, co děláte, a přistupujte k práci s elektrickým nářadím s rozvahou. Elektrické nářadí nepoužívejte, když jste unaveni nebo pod vlivem drog, alkoholu nebo léků.** *Jeden okamžik nepozornosti při používání elektrického nářadí může způsobit vážné zranění.*
- **Noste osobní ochranné prostředky a vždy ochranné brýle.** *Používání osobních ochranných prostředků, jako je prachová maska, neklouzavé ochranné rukavice, ochranná přilba nebo ochrana sluchu, podle druhu a použití elektrického nářadí, snižuje riziko poranění.*
- **Vyvarujte se neúmyslného uvedení do provozu. Než elektrické nářadí připojíte k napájení a/nebo baterii, popřípadě než jej uchopíte nebo přenesete, přesvědčte se, že je vypnuté.** *Pokud máte při*

přenášení elektrického nářadí prst na spínači nebo elektrické nářadí v zapnutém stavu připojíte k napájení, může dojít k nehodě.

- **Před spuštěním elektrického nářadí odstraňte seřizovací nářadí nebo klíče na šrouby.** *Nářadí nebo klíč umístěný na otáčející se části elektrického nářadí může způsobit zranění.*
- **Vyvarujte se abnormálního držení těla. Stůjte vždy stabilně a stále udržujte rovnováhu.** *Tak můžete elektrické nářadí v neočekávaných situacích lépe ovládat.*
- **Noste vhodné oblečení. Nenoste volné oblečení nebo šperky. Udržujte vlasy a oblečení mimo dosah pohyblivých komponent.** *Volné oblečení, šperky nebo dlouhé vlasy se mohou zachytit do pohyblivých dílů.*
- **Nepodléhejte falešnému pocitu bezpečí a vždy dodržujte bezpečnostní pravidla pro elektrické nářadí, i když už jste po mnoha použitích s elektrickým nářadím seznámeni.** *Nepozorné jednání může ve zlomku sekundy způsobit těžká zranění.*

Používání elektrického nářadí a péče o něj

- **Vyvarujte se přetížení elektrického nářadí. K práci používejte elektrické nářadí, které je k ní určení.** *S pomocí vhodného elektrického nářadí budete v uvedeném výkonovém rozsahu pracovat lépe a bezpečněji.*
- **Nepoužívejte elektrické nářadí, jehož spínač je vadný.** *Elektrické nářadí, které nelze zapnout nebo vypnout, je nebezpečné a musí být opraveno.*
- **Než začnete nářadí seřizovat, měnit části nářadí, nebo před jeho uložením vytáhněte zástrčku ze zásuvky a/nebo vyjměte odnímatelnou baterii.** *Toto preventivní opatření brání neúmyslnému spuštění elektrického nářadí.*
- **Nepoužívané elektrické nářadí uchovávejte mimo dosah dětí. Zabraňte použití elektrického nářadí osobami, které s ním nejsou**

seznámeny nebo si nepřečetly tyto pokyny. *Elektrické nářadí je nebezpečné, když jej používají nezkušené osoby.*

- **O elektrické zařízení a nástroje se pečlivě starejte. Kontrolujte, zda pohyblivé díly bezvadně fungují a neváznou, zda nejsou díly polámané nebo tak poškozené, že je tím omezena funkce elektrického nářadí. Před použitím elektrického nářadí nechte poškozené díly opravit.** *Mnoho havárií má příčinu v nesprávné údržbě elektrického nářadí.*
- **Střižné nástroje udržujte v ostrém a čistém stavu.** *Řádně udržované střižné nástroje s ostrými střižnými hranami se méně často zaklesnou a snáze se s nimi manipuluje.*
- **Elektrické nářadí, nástroje, apod. používejte v souladu s těmito pokyny. Přitom berte zřetel na pracovní podmínky a prováděnou činnost.** *Používání elektrických nástrojů k jiným než stanoveným účelům může vést k nebezpečným situacím.*
- **Rukojeti a úchyty udržujte suché, čisté a bez oleje a tuku.** *Kluzké rukojeti a úchyty neumožňují bezpečné ovládání a kontrolu nad elektrickým nářadím v nepředpokládaných situacích.*

Používání nářadí na baterie a péče o něj

- **Nabíjejte baterie pouze pomocí nabíječek doporučených výrobcem.** *U nabíječky vhodné pro určitý typ baterií hrozí nebezpečí požáru v případě jejího použití s jinými bateriemi.*
- **V elektrickém nářadí používejte pouze k tomu určené baterie.** *Používání jiných baterií může vést ke zraněním a způsobit nebezpečí požáru.*
- **Nepoužívanou baterii chraňte před kancelářskými sponkami, mincemi, klíči, hřebíky, šrouby nebo jinými drobnými kovovými předměty, které by mohly způsobit spojení jejích kontaktů.** *Zkrat mezi kontakty baterie může způsobit popáleniny nebo požár.*
- **Při nesprávném použití může z baterie vytéct kapalina. Vyvarujte se kontaktu s ní. V případě náhodného kontaktu dotčené místo omyjte vodou. Dostane-li se kapalina do očí, vyhledejte navíc lékařskou**

pomoc. *Vytékající kapalina z baterie může způsobit podráždění pokožky nebo popáleniny.*

- **Nepoužívejte poškozenou nebo upravenou baterii.** *Poškozené nebo upravené baterie se mohou chovat neočekávaným způsobem a způsobit požár, výbuch nebo nebezpečí zranění.*
- **Nevystavujte baterii ohni nebo vysokým teplotám.** *Oheň nebo teploty nad 130 °C mohou způsobit výbuch.*
- **Dodržujte pokyny k nabíjení a baterii nebo nářadí na baterii nikdy nenabíjejte při teplotách mimo rozsah uvedený v návodu k obsluze.** *Nesprávné nabíjení nebo nabíjení mimo povolený rozsah teplot může zničit baterii a vyvolat nebezpečí požáru.*

Servis

- **Své elektrické nářadí nechte opravovat pouze odborně kvalifikovaný odborné pracovníky, a to pouze s originálními náhradními díly.** *Takto zajistíte zachování bezpečnosti elektrického nářadí.*
- **Nikdy neopravujte poškozené baterie.** *Veškerou údržbu baterií smí provádět pouze výrobce nebo oprávněná servisní stanoviště.*

Další bezpečnostní pokyny pro nabíječky

⚠ VAROVÁNÍ! Nebezpečí zranění!

Při nesprávné obsluze v důsledku neodborného zacházení může dojít ke zranění osob. To představuje nebezpečí pro děti a osoby se sníženými tělesnými, smyslovými nebo duševními schopnostmi (např. částečně postižení, starší osoby s omezením tělesných a duševních schopností) nebo nedostatkem zkušeností a znalostí (např. starší děti).

- Děti si s přístrojem nebo s připojovacím kabelem nesmí hrát.
- Nenechávejte děti provádět čištění ani uživatelskou údržbu.
- Děti přístroj nesmí obsluhovat.
- Neponechávejte přístroj za provozu bez dozoru.

Používání nabíječky a péče o ni

- Nabíječku připojte pouze tehdy, když síťové napětí zásuvky souhlasí s údajem na typovém štítku.

- Připojujte nabíječku jen k dobře přístupné zásuvce, abyste ji v případě poruchy rychle mohli odpojit od elektrické sítě.
- Při nabíjení baterie dbejte vždy na dostatečné větrání. Může docházet ke vzniku plynů.
- Používejte nabíječku pouze k nabíjení baterií schválených výrobcem.
- Nenabíjejte baterie, které nejsou nabíjecí.
- Rozpraskaná nebo jinak poškozená baterie nesmí být připojena k nabíječce.
- Chraňte nabíječku před vlhkostí všeho druhu.
- Nabíječku nikdy nepoužívejte v prostředích s výbušnými nebo hořlavými materiály. Hrozí nebezpečí požáru a výbuchu.
- Nestavte na nabíječku žádné předměty a nabíječku nezakrývejte.
- Nestavte nabíječku do blízkosti zdroje tepla.
- Pravidelně nabíječku kontrolujte z hlediska poškození.
- Poškozenou nabíječku používejte teprve po provedení opravy.
- Nabíječku je zakázáno rozebírat. Opravy smí provádět pouze schválený technický servis.
- Nepoužívejte nabíječku, pokud byla vystavena nárazům, silným otřesům nebo pádu.
- Odpojte nabíječku od sítě po každém použití.
- Před čištěním, údržbou, uskladněním a transportem nabíječku odpojte od sítě a nechte ji zcela vychladnout.

Bezpečnostní pokyny pro nůžky na trávu

- Nikdy nenechte přístroj používat děti ani osoby s omezenými tělesnými, smyslovými nebo duševními schopnostmi nebo nedostatkem zkušeností a znalostí nebo osoby, které nejsou obeznámené s návodem k obsluze. Místní předpisy mohou pro uživatele stanovit věkové omezení.
- Přístroj neprovozujte, když se v jeho blízkosti nacházejí jiné osoby, zejména děti, nebo domácí zvířata.
- Nepoužívejte přístroj, když hrozí nebezpečí úderu blesku.
- Přístroj nikdy neprovozujte s vadnými ochrannými zařízeními nebo kryty nebo bez ochranných zařízení.

- Přístroj odpojte od napájení (vytáhněte zástrčku ze zásuvky a/nebo vyjměte odnímatelnou baterii) vždy, když:
  - je přístroj ponechán bez dozoru.
  - je odstraněno blokování.
  - je přístroj kontrolován, čištěn nebo udržován.
  - přístroj přišel do kontaktu s cizím tělesem.
  - přístroj začne neobvykle vibrovat.
- Nedotýkejte se pohybujících se dílů, dokud přístroj nebyl odpojen od napájení a pohyblivé nebezpečné díly se zcela nezastavily.
- Při provozování vždy noste vždy pevnou obuv a dlouhé kalhoty.
- S přístrojem nikdy neběhejte, pouze choďte.
- V případě havárie nebo poruchy přístroj ihned vypněte a případně ihned přivolejte lékaře.

Bezpečnostní pokyny pro nůžky na živý plot

- **Nepřibližujte se částmi těla k řezacímu noži. Nesnažte se odstraňovat řezivo z nože v pohybu, ani držet materiál, který řežete. Uvízlé řezivo odstraňujte pouze při vypnutém přístroji.** Jediný moment nepozornosti při používání nůžek na živý plot může způsobit těžká zranění.
- **Nůžky na živý plot přenášejte vždy za rukojeť, když je nůž v klidu, a prsty se nepřibližujte k síťovým vypínačům.** Správný způsob nošení nůžek na živý plot snižuje riziko neúmyslného spuštění a s ním souvisejícího nebezpečí zranění o ostří.
- **Když nůžky na živý plot přepravujete nebo skladujete, vždy připevněte kryt nože.** Řádná manipulace s nůžkami na živý plot zmenšuje nebezpečí zranění o ostří.
- **Přesvědčte se, že je vypínač vypnutý a baterie vyjmuta nebo že není připojena. Při odstraňování nánosů materiálu nebo provádění údržby přístroje postupujte podle pokynů.** Neočekávaná aktivace nůžek na živý plot při odstraňování nánosů materiálu nebo při provádění údržby může vést k těžkým zraněním.

- **Drže elektrické nářadí pouze za izolované úchopné plochy, neboť řezací nůž může přijít do styku se skrytými kabely.** Kontakt řezacího nože s kabelem pod napětím může způsobit přenos napětí do kovových částí přístroje nebo způsobit zasažení elektrickým proudem.
- **Držte elektrické kabely a vedení mimo oblast řezání.** Elektrické kabely nebo rozvody se mohou skrývat ve křoví nebo houští a ostří je může nedopatřením přeseknout.
- **Nepoužívejte nůžky na živý plot při nepříznivém počasí, zejména když hrozí nebezpečí úderu blesku.** Tím snížíte nebezpečí zasažení bleskem.
- **Před prací živý plot prohledejte, abyste se ujistili, že neobsahuje skryté předměty, např. dráty apod.** Tak zabráníte poškození přístroje.
- **Držte nůžky na živý plot správně, např. oběma rukama za rukojeti, pokud jsou rukojeti k dispozici.** Ztráta kontroly nad přístrojem může vést ke zraněním.
- **Při práci s přístrojem noste vhodné oblečení a pracovní obuv. Přístroje se nikdy nedotýkejte za řezací nůž ani jej za řezací nůž nezvedejte.** Dotyk řezacího nože může způsobit zranění.

Zbytková rizika

Navzdory používání v souladu s účelem nelze zcela vyloučit evidentní zbytková rizika.

Na základě druhu přístroje mohou podmínečně vzniknout následující ohrožení:

Poškození zdraví způsobené emisemi vibrací, pokud je přístroj používán delší dobu nebo není správným způsobem veden a udržován.

Zranění a věcné škody způsobené pohyblivými noži nebo deformací násad nástrojů.

První uvedení do provozu

Kontrola přístroje a rozsahu dodávky

⚠ VAROVÁNÍ! Nebezpečí udušení!

Děti se mohou při hraní s obalovou fólií do fólie zamotat a udusit.

- Zajistěte, aby si děti nehrály s obalovou fólií.

UPOZORNĚNÍ! Nebezpečí poškození!

Otevřete-li obal neopatrně ostrým nožem nebo jinými špičatými předměty, může dojít k poškození přístroje.

- Proto buďte při otevírání velmi opatrní.

1. Vyjměte přístroj z obalu.
2. Zkontrolujte, zda je dodávka úplná (viz kapitola „Rozsah dodávky“).
3. Zkontrolujte přístroj a jednotlivé díly z hlediska poškození. Poškozený přístroj nepoužívejte a obraťte se na výrobce prostřednictvím servisního stanoviště uvedeného v záručním listu.

Čištění přístroje a příslušenství

1. Odstraňte balicí materiál a veškeré ochranné fólie.
2. Před prvním použitím přístroj a příslušenství vyčistěte (viz kapitola „Čištění“).

Obsluha

Nabíjení baterie

⚠ VAROVÁNÍ! Nebezpečí požáru!

Nabíjení při teplotě nižší než 10 °C vede k chemickému poškození článku a může způsobit požár.

- Nabíjejte baterii při pokojové teplotě.

1. Nabíječku baterie 2 zapojte do zásuvky.
2. Zasuňte zástrčku nabíjecího kabelu do nabíjecí zdířky 10 přístroje.
3. Kontrolka nabíjení 9 během nabíjení svítí červeně. Po skončení nabíjení svítí kontrolka nabíjení zeleně a nabíjení se ukončí.

Baterie je nabita.

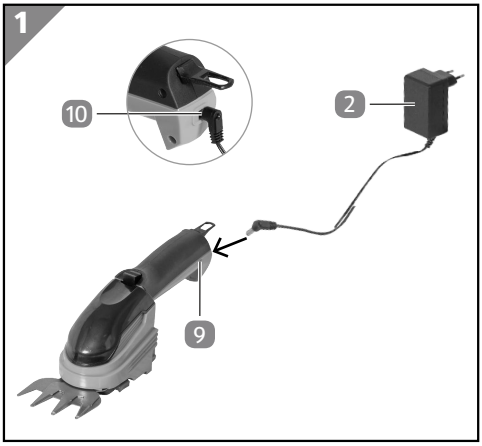

Signalizační stavy kontrolky nabíjení

Během nabíjení	
červené nepřerušované světlo	Baterie se nabíjí
zelené nepřerušované světlo	Baterie plně nabita
červené přerušované světlo	Přehřátí baterie - abnormální stav
Během provozu	
zelené nepřerušované světlo	Přístroj v provozu
zelené přerušované světlo	Nízké nabití baterie

Přestavba přístroje / výměna nástroje

1. Příprava

- Na nože nůžek upevněte chrániče nožů

2. Sejmutí nástroje
- Na obou stranách stiskněte odjištění nástroje 13
- Odejměte nástroj

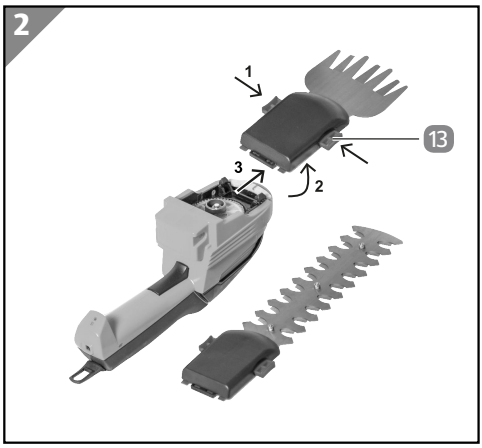

3. Čištění a mazání
- Případnou špínu proniknuvší do oblasti pohonu 14 odstraňte
- Mírně namažte oblast pohonu 14 běžně dostupným univerzálním tukem

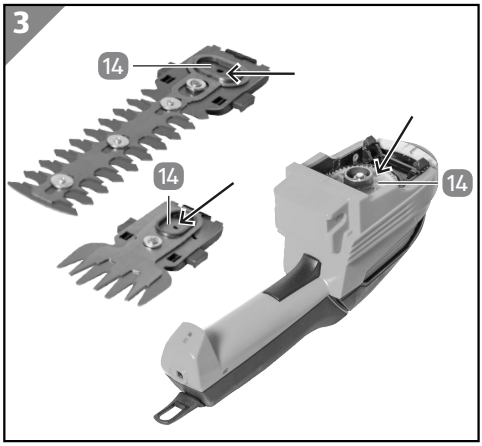

4. Nasazení nástroje
- Vsuňte nástroj se zadním záchytným výstupkem do přístroje
- Tlakem na základní nástrojová desku 12 nástroj zaklesněte do upínacího systému

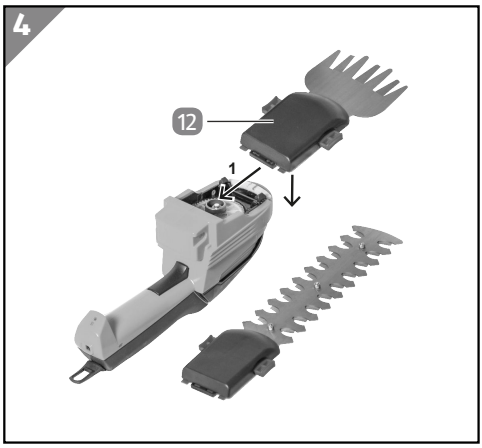

Polohu excentrického pohonu při výměně není nutné dodržet. Při spuštění excentr převodovky samočinně zapadne do příslušného vybrání v přístroji.

Přístroj je znovu připraven k provozu.

Zapnutí/vypnutí přístroje

POZOR! Nebezpečí zranění!

- Před každým uvedením do provozu odstraňte chránič ostří nůžek a po použití i v případě přerušení provozu jej vždy znovu nasaďte.
- Přístroj držte pevně až do zastavení nástroje.

1. Spuštění
- Uchopte přístroj za rukojeť.
- Odstraňte chránič ostří nůžek 7/3.
- Pevně rukojeť uchopte a přitom posuňte blokování spuštění 8 palcem dopředu.
- Nyní ukazováčkem stiskněte vypínač 11.
- Po rozběhnutí přístroje můžete blokování spuštění pustit.
2. Vypnutí
- Uvolněte vypínač 11.
- Přístroj držte až do zastavení nástroje.
3. Přerušení nebo ukončení práce
- Nasaďte chránič ostří nůžek 7/3.

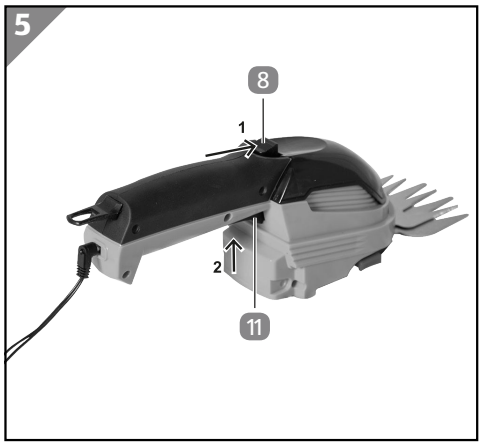

Práce s nůžkami na trávu

Nůžky na trávu slouží k opracování těžko přístupných míst a okrajů plochy trávníku, které lze sekačkou nebo vyžínačem opracovávat jen obtížně nebo vůbec.

Práce s nůžkami na křoví

Řezacím nožem pohybujte vždy směrem od sebe, nikdy k sobě.

Před řezáním živé ploty a keře prohlédněte, abyste se ujistili, že se v nich neskrývají předměty, např. drátěné ploty, a případně je odstraňte.

Silné větve předem odstraňte nůžkami na větve.

Nejlepšího střižného výkonu dosáhnete, když nůžky na keře povedete tak, aby zuby nože se živým plotem svíraly úhel cca 15°.

Protiběžnými oboustranně řezajícími noži můžete s nůžkami na keře řezat v obou směrech.

Kontrola

POZOR! Nebezpečí zranění o ostré nože!

- Používejte ochranné rukavice.

Před každým použitím proveďte kontrolu:

- Případné poškození přístroje.
- Případné poškození ovládacích prvků.
- Bezvadný stav příslušenství.
- Větrací štěrbiny musí být volné a čisté.

Poškozený přístroj nebo příslušenství neuvádějte do provozu. Nechte jej zkontrolovat a opravit výrobcem nebo jeho zákaznickým servisem, popř. obdobně kvalifikovanou osobou.

Údržba

V případě potřeby očistěte a namažte pohyblivé díly.

Přístroj pravidelně kontrolujte (viz kapitola „Kontrola“).

Náhradní díly

Pokud potřebujete příslušenství nebo náhradní díly, obraťte se prosím na náš servis.

Při práci s tímto přístrojem prosím nepoužívejte žádné přídavné díly s výjimkou těch, které doporučuje naše firma. V opačném případě mohou dojít k závažnému zranění obsluhy nebo v blízkosti přístroje stojících jiných osob, popřípadě k poškození přístroje.

Při objednávání náhradních dílů sdělte následující informace:

- Typ přístroje
- Číslo výrobku přístroje

Opravárenská služba

Opravy elektrického nářadí smí provádět pouze elektro specialista. Při zaslání přístroje k opravě prosím popište vámi zjištěné závady.

Čištění

⚠ POZOR! Nebezpečí zranění o ostré nože!

- Používejte ochranné rukavice.

UPOZORNĚNÍ! Nebezpečí poškození!

Nevhodné zacházení s přístrojem může vést k jeho poškození.

- Nepoužívejte agresivní čisticí prostředky, kartáče s kovovými nebo nylonovými štětinami, ani ostré nebo kovové čisticí předměty, jako jsou nože, tvrdé špachtle apod. Mohou způsobit poškození povrchů.

Přístroj čistěte pouze kartáčem nebo kusem látky. Na přístroj nikdy nestříkejte vodu, ani jej do vody neponořujte.

Po každém použití nože ošetřete k tomu určeným sprejem.

Opotřebované, tupé nože vyměňte.

Po použití vždy nasaďte chránič ostří nůžek.

Zkontrolujte případné viditelné vady přístroje a případně je nechte opravit v autorizovaném servisním středisku.

Skladování

UPOZORNĚNÍ! Nebezpečí poškození!

Nesprávné skladování přístroje může způsobit jeho poškození.

- Nechte přístroj zcela vychladnout.
- Umístěte přístroj tak, aby nemohlo dojít k jeho pádu do vody.
- Uchovejte přístroj na čistém, suchém místě chráněném před mrazem a mimo dosah dětí.

1. Přístroj důkladně vyčistěte (viz kapitola „Čištění“).
2. Skladujte baterii ve stavu nabití na 50–80 % její kapacity. Po skladování delším než 6 měsíců zkontrolujte stav nabití a případně baterii dojite.
3. Pokud možno přístroj balte do originálního obalu.
4. Skladujte přístroj na místě chráněném před slunečním světlem a jinými zdroji tepla.
5. Skladujte přístroj a příslušenství při teplotě od +10 °C do +30 °C.

Přeprava

Přístroj a příslušenství při přepravě chraňte před nárazy a vibracemi a přepravujte je v originálním obalu.

Zjišťování poruch

Problém	Možná příčina	Odstranění
Motor neběží.	Prázdná baterie.	Nabijte baterii.
	Vadná baterie, vadný vypínač.	Kontaktujte zákaznický servis.
	Vypnula se ochrana motoru proti přetížení, protože se motor přetížil nebo přehřál.	Nechte přístroj 15–20 minut vychladnout.
Nedostatečný výkon, neklidný běh.	Řezací nůž zablokovaly zbytky rostlin nebo cizí těleso.	Zkontrolujte řezací nůž a případně odstraňte cizí těleso.
	Chybí mazání.	Ošetřete řezací nůž sprejem k tomu určeným a namažte oblast pohonu.
	Řezací nůž je tupý nebo vadný.	Naostřete nebo vyměňte řezací nůž.

Pokud nelze poruchu odstranit, kontaktujte zákaznický servis uvedený na poslední straně.

Technické údaje

Napětí baterie/provozní napětí	V DC	7,2
Typ baterie	Ah / Wh	2,2 / 15,8 / Lithium-ion
max. doba provozu	min	130
Volnoběžné otáčky n_0	ot/min	1 000
Akustický výkon (EN 62841-4-2 a EN 50636-2-94)	dB(A)	90
Hladina akustického tlaku L_{pA} (EN 62841-4-2 a EN 50636-2-94)	dB(A)	76 k = 3,0 dB(A)
Vibrace (EN 62841-4-2 a EN 50636-2-94)	m/s²	< 2,5 k = 1,5 m/s²
Nabíječka		BI12TA-095080-AdV
Síťové napětí	V AC / Hz	100–240 / 50/60
Nabíjecí napětí	V DC	9,5
Nabíjecí proud	mA	800
Příkon	W	7,6
Nůž do nůžek na trávu		
Šířka čepele	mm	75
Hmotnost vč. přístroje	kg	0,64
Nůžky na keře		
Délka čepele	mm	160
Rozestup nožů	mm	7,8
Hmotnost vč. přístroje	kg	0,7

Celková hodnota vibrací a hodnota emisí hluku

Uvedená celková hodnota vibrací a uvedené hodnoty emisí hluku byly změřeny podle normovaného zkušebního postupu (EN 62841-4-2 / EN 50636-2-94) a lze je použít pro porovnání jednoho elektrického nářadí s jiným. Dále je lze použít k předběžnému odhadu zátěže.

⚠ Varování

Emise vibrací a hluku se mohou při skutečném používání elektrického nářadí od uváděných hodnot lišit v závislosti na způsobu používání elektrického nářadí, zejména pak na druhu opracovávaného výrobku.

Je nutné stanovit bezpečnostní opatření pro ochranu obsluhy, která vycházejí z odhadu zátěže vibracemi za reálných podmínek používání (přitom je nutné brát v potaz všechny části provozního cyklu, např. doby, kdy je elektrické nářadí vypnuto, a dále kdy je sice zapnuto, avšak běží bez zátěže).

Snažte se držet zatížení vibracemi a hlukem udržovat na co možná nejnižší úrovni. Příkladem opatření pro snížení zátěže vibracemi je používání rukavic při práci s nářadím, omezení doby práce a používání příslušenství v dobrém stavu.

Likvidace

Likvidace obalu

Obal vyhazujte vytříděný. Lepenku a kartón zlikvidujte jako starý papír, fólie předejte k recyklaci.

Likvidace výrobku

Lze používat v Evropské unii a ostatních evropských státech se systémem separovaného sběru cenných materiálů.

Staré přístroje nepatří do domovního odpadu!
Pokud už nebudete chtít přístroj používat, je každý spotřebitel **ze zákona povinen staré přístroje zlikvidovat vytříděné mimo domovní odpad**, např. jej odevzdat do sběrného dvora ve své obci/části města. Tím se zajistí, aby byly staré přístroje odborně zrecyklovány a zabránilo se negativnímu dopadu na životní prostředí. Proto jsou elektrické přístroje označeny výše uvedeným symbolem.

Baterie a akumulátory nepatří do odpadu z domácností!
Jako spotřebitelé jste ze zákona povinni všechny baterie a akumulátory, ať už obsahují škodlivé látky* či nikoliv, odevzdat za účelem ekologické likvidace ve sběrném dvoře vaší obce / vaší městské části nebo v obchodě. Baterie a akumulátory je nutno likvidovat odděleně od přístroje.
*označení: Cd = kadmium, Hg = rtuť, Pb = olovo, Li = lithium

Rozsah dodávky

Rozsah dodávky

1. Taška na uschovanie
2. Akumulátorová nabíjačka
3. Ochrana čepele nožníc na strihací nôž na kríky
4. Strihací nôž na kríky
5. Jednotka motora
6. Nôž na trávu
7. Ochrana čepele nožníc na strihací nôž na trávu

Časti zariadenia

8. Blokovanie zapnutia
9. Kontrolka nabíjania
10. Nabíjacia zdierka
11. Spínač
12. Základná doska na nástroje
13. Odblokovanie nástroja
14. Oblasť pohonu

Obsah

Prehľad.....2
Rozsah dodávky.....108
Všeobecné informácie.....110
Prečítajte si a uschovajte návod na obsluhu.....110
Správne použitie.....110
Vysvetlenie znakov.....110
Bezpečnosť.....111
Vysvetlenie upozornení.....111
Všeobecné bezpečnostné pokyny pre elektrické náradie.....111
Zvyškové riziká.....118
Prvé uvedenie do prevádzky.....118
Kontrola zariadenia a rozsahu dodávky.....118
Čistenie a príslušenstvo zariadenia.....119
Obsluha.....119
Nabite akumulátora.....119
Prestavenie zariadenia/výmena nástroja.....119
Zapnutie/vypnutie zariadenia.....121
Práca s nožnicami na trávu.....121
Práca s nožnicami na kríky.....121
Kontrola.....121
Údržba.....122
Náhradné diely.....122
Opravná služba.....122
Čistenie.....122
Skladovanie.....122
Preprava.....122
Vyhľadávanie chýb.....123
Technické údaje.....123
Celková hodnota vibrácií a hodnota emisií hluku.....123
Likvidácia.....124
Likvidácia obalu.....124
Likvidácia výrobku.....124
Záruèné podmienky
ES Vyhlásenie o zhode
Service

Všeobecné informácie

Prečítajte si a uschovajte návod na obsluhu

Tento návod na obsluhu patrí k týmto akumulátorovým nožniciam na trávniky a kríky (ďalej uvedené aj ako „zariadenie“). Obsahuje dôležité informácie o uvedení do prevádzky a obsluhe.

Skôr, ako zariadenie použijete, si dôkladne prečítajte návod na obsluhu, predovšetkým bezpečnostné pokyny. Nedodržiavanie tohto návodu na obsluhu môže viesť k vážnym zraneniam alebo škodám na zariadení.

Návod na obsluhu sa opiera o normy a predpisy platné v Európskej únii. V zahraničí dodržiavajte tiež lokálne smernice a zákony.

Návod na obsluhu uschovajte na ďalšie používanie. Keď postúpite zariadenie tretej osobe, bezpodmienečne jej dodajte aj tento návod na obsluhu.

Správne použitie

Zariadenie je koncipované výlučne na rezanie malých trávnikov a okrajov trávnika, ako aj na zrezávanie kríkov a kríčkov.

Zariadenie je určené výlučne na súkromné používanie a nie je vhodný na priemyselné využitie. Používajte zariadenie iba tak, ako je popísané v tomto návode na obsluhu. Akékoľvek iné použitie sa chápe ako nesprávne použitie a môže mať za následok vecné škody alebo dokonca ublíženie na zdraví. Zariadenie nie je hračkou pre deti.

Výrobca alebo predajca neručí za škody, ktoré vzniknú v dôsledku nesprávneho alebo chybného použitia.

Vysvetlenie znakov

V návode na obsluhu, na zariadení alebo na obale sa používajú nasledovné symboly.

Tento symbol vám poskytuje užitočné doplňujúce informácie ohľadom montáže alebo prevádzky.

Všeobecná výstražná značka.

Rezný nástroj dobehne pri vypnutom motore.

Prečítajte si návod na obsluhu.

Nebezpečenstvo – držte ruky ďaleko od noža!

Nevystavujte dažďu.

Ostatné osoby udržujte v dostatočnej vzdialenosti.

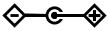

Tento symbol popisuje polaritu sieťového adaptéra: vonku (-), vnútri (+).

Používajte nabíjačku iba vo vnútorných priestoroch

Zariadenia označené týmto symbolom zodpovedajú triede ochrany II.

Vyhlásenie o zhode (pozri kapitolu „Vyhlásenie o zhode“): Výrobky označené týmto symbolom spĺňajú všetky platné predpisy spoločenstva Európskeho hospodárskeho priestoru.

Symbol zobrazuje maximálnu hladinu akustického výkonu L_{WA}.

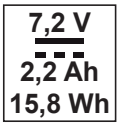

Napätie akumulátora
Jednosmerný prúd
Kapacita akumulátora
Výkon akumulátora

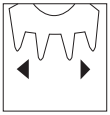

Uvádza šírku rezu trávnikového noža.

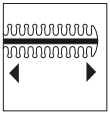

Uvádza dĺžku rezu noža na kríky.

Typ LI 26 — Odporúčané typy akumulátora

IPX1 — Jednotka motora je chránená pred kvapkajúcou vodou.

III — Výrobky označené týmto symbolom zodpovedajú triede ochrany III.

Bezpečnosť

Vysvetlenie upozornení

V tomto návode na obsluhu sa používajú nasledovné signálne slová.

VAROVANIE!

Tento symbol/signálne slovo označuje nebezpečenstvo so stredným stupňom rizika, ktorého následkom, ak sa mu nezabráni, môže byť smrť alebo ťažké zranenie.

UPOZORNENIE!

Tento symbol/toto signálne slovo označuje nebezpečenstvo s nízkym stupňom rizika, ktoré, ak mu nezabránite, môže mať za následok malé alebo mierne zranenie.

POZNÁMKA!

Toto signálne slovo vystríha pred možnými vecnými škodami.

Všeobecné bezpečnostné pokyny pre elektrické náradie

VAROVANIE!

Prečítajte si všetky bezpečnostné pokyny, inštrukcie, nákresy a technické údaje, ktoré patria k tomuto elektrickému náradiu. Zanedbanie dodržiavania nasledujúcich inštrukcií môže zapríčiniť zásah elektrickým prúdom, požiar alebo vážne zranenia.

Uschovajte si všetky bezpečnostné pokyny a inštrukcie pre budúcnosť.

Pojem „elektrické náradie“ používaný v bezpečnostných pokynoch sa vzťahuje na elektrické náradie napájané zo siete (so sieťovým vedením) alebo na elektrické náradie napájané akumulátorom (bez sieťového vedenia).

Bezpečnosť pri práci

- **Udržujte vašu pracovnú oblasť čistú a dobre osvetlenú.** *Neporiadok a neosvetlené pracovné oblasti môžu viesť k nehodám.*
- **S elektrickým náradím nepracujte v prostredí ohrozenom výbuchom, v ktorom sa nachádzajú horľavé kvapaliny, plyny alebo**

prach. *Elektrické náradie generuje iskry, ktoré môžu zapáliť prach alebo pary.*

- **Udržujte deti a iné osoby počas používania elektrického náradia v dostatočnej vzdialenosti.** *Pri rozptýlení môžete stratiť kontrolu nad elektrickým náradím.*

Elektrická bezpečnosť

- **Pripájacia zástrčka elektrického náradia musí pasovať do zásuvky. Zástrčka sa nesmie upravovať žiadnym spôsobom. Nepoužívajte žiadne adaptérové zástrčky spolu s elektrickým náradím s ochranným uzemnením.** *Neupravované zástrčky a vhodné zásuvky znižujú riziko zásahu elektrickým prúdom.*
- **Zabráňte telesnému kontaktu s uzemnenými povrchmi, akými sú rúry, vykurovania, sporáky a chladničky.** *Hrozí zvýšené riziko zásahu elektrickým prúdom, keď je vaše telo uzemnené.*
- **Udržiavajte elektrické náradia mimo dažďa a vlhkosti.** *Vniknutie vody do elektrického náradia zvyšuje riziko zásahu elektrickým prúdom.*

Bezpečnosť osôb

- **Buďte opatrný, dbajte na to, čo robíte, a pri práci s elektrickým náradím používajte zdravý rozum. Nepoužívajte elektrické náradie, keď ste unavený alebo pod vplyvom drog, alkoholu a liekov.** *Jeden moment nepozornosti pri používaní elektrického náradia môže viesť k vážnym zraneniam.*
- **Noste osobné ochranné pracovné prostriedky a vždy noste ochranné okuliare.** *Nosenie osobných ochranných pracovných prostriedkov, akými je protiprašná maska, protišmyková bezpečnostná obuv, ochranná prilba a ochrana sluchu, znižuje v závislosti od druhu a použitia elektrického náradia riziko zranení.*
- **Zabráňte neúmyselnému uvedeniu do prevádzky. Skôr, ako pripojíte elektrické náradie do elektrického napájania alebo skôr, ako pripojíte akumulátor, zdvihnete alebo prenesiete elektrické náradie, ubezpečte sa, že je vypnuté.** *Keď budete mať pri nosení elektrického*

náradia prst na spínači alebo keď budete elektrické náradie pripájať do elektrického napájania zapnuté, môže dôjsť k úrazom.

- **Skôr, ako zapnete elektrické náradie, odstráňte nastavovacie nástroje alebo skrutkové kľúče.** *Nástroj alebo kľúč, ktorý sa nachádza v rotujúcej časti elektrického náradia, môže viesť k zraneniam.*
- **Zabráňte nesprávnemu držaniu tela. Dbajte na bezpečný stav a vždy udržujte rovnováhu.** *Tak môžete elektrické náradie lepšie kontrolovať pred neočakávanými situáciami.*
- **Noste vhodný odev. Nenoste široký odev ani šperky. Udržujte svoje vlasy a odev vo vzdialenosti od pohybujúcich sa dielov.** *Voľný odev, šperky alebo dlhé vlasy sa môžu zachytiť do pohybujúcich sa dielov.*
- **Nenechajte sa zmiasť a neprestaňte rešpektovať bezpečnostné pravidlá pre elektrické náradie, ani pokiaľ ste s elektrickým náradím oboznámený aj po mnohonásobnom použití.** *Nepozorné konanie môže v priebehu zlomku sekundy viesť k ťažkým zraneniam.*

Použite a ošetrenie elektrického náradia

- **Nepreťažujte elektrické náradie. Pre svoju prácu používajte na to určené elektrické náradie.** *S vhodným elektrickým náradím môžete pracovať lepšie a bezpečnejšie v uvedenom rozsahu výkonu.*
- **Nepoužívajte elektrické náradie, ktorého spínač je poškodený.** *Elektrické náradie, ktoré už nie je možné zapnúť alebo vypnúť, je nebezpečné a musí sa opraviť.*
- **Skôr, ako budete nastavovať zariadenie, vymieňať použité časti náradia alebo odložíte elektrické náradie, vytiahnite sieťovú zástrčku zo zásuvky alebo odstráňte vyberateľný akumulátor.** *Toto preventívne opatrenie zabráni neúmyselnému štartu elektrického náradia.*
- **Uschovávajte nepoužité elektrické náradie mimo dosahu detí. Nenechajte používať elektrické náradie žiadne osoby, ktoré s náradím nie sú oboznámené alebo ktoré si neprečítali tieto**

pokyny. *Elektrické náradie je nebezpečné, keď ho používajú neskúsené osoby.*

- **Poriadne sa starajte o elektrické náradie a o použité náradie. Skontrolujte, či pohyblivé diely fungujú bezchybne a či sa nezasekávajú, či diely nie sú zlomené alebo tak poškodené, že by bola obmedzená funkcia elektrického náradia. Nechajte poškodené diely pred použitím elektrického náradia opraviť.** *Príčinou mnohých nehôd je zle udržiavané elektrické náradie.*
- **Udržujte rezné nástroje ostré a čisté.** *Poriadne udržiavané rezné nástroje s ostrými reznými hranami sa menej zasekávajú a ľahšie sa ovládajú.*
- **Používajte elektrické náradie, použitý nástroj, použité nástroje atď. podľa týchto inštrukcií. Zohľadnite pritom pracovné podmienky a činnosť, ktorú je potrebné vykonať.** *Použitie elektrického náradia na iné ako určené použitia môže viesť k nebezpečným situáciám.*
- **Rukoväti a úchytky udržiavajte suché a čisté od oleja a maziva.** *Šmykľavé rukoväti a úchytky neumožňujú bezpečnú obsluhu a kontrolu elektrického náradia v nepredvídaných situáciách.*

Použite a ošetrenie akumulátorového nástroja

- **Nabíjajte akumulátory iba pomocou nabíjačiek, ktoré odporučil výrobca.** *Pri použití nabíjačky, ktorá je vhodná pre určitý druh akumulátorov, hrozí nebezpečenstvo požiaru, pokiaľ sa použije s inými akumulátormi.*
- **Do elektrických náradí používajte iba na to určené akumulátory.** *Použitie iných akumulátorov môže viesť k zraneniam a nebezpečenstvu požiaru.*
- **Udržiavajte nepoužívaný akumulátor vo vzdialenosti od kancelárskych spiniek, mincí, kľúčov, klincov, skrutiek alebo iných malých kovových predmetov, ktoré by mohli zapríčiniť premostenie kontaktov.** *Skrat medzi akumulátorovými kontaktmi môže zapríčiniť popáleniny alebo oheň.*
- **Pri nesprávnom použití môže z akumulátora unikať kvapalina. Zabráňte takémuto kontaktu. Pri náhodnom kontakte prepláchnite**

vodou. Keď sa kvapalina dostane do očí, dodatočne zavolajte lekársku pomoc. *Unikajúca kvapalina z akumulátora môže viesť k podráždeniu pokožky alebo k popáleninám.*

- **Nepoužívajte poškodený a upravený akumulátor.** *Poškodené alebo zmenené akumulátory sa môžu správať nepredvídateľne a môžu zapríčiniť oheň, výbuch alebo nebezpečenstvo zranenia.*
- **Nevystavujte akumulátor ohňu alebo vysokým teplotám.** *Oheň a teploty nad 130 °C môžu spustiť výbuch.*
- **Dodržiavajte všetky inštrukcie týkajúce sa nabíjania a nikdy nenabíjajte akumulátor alebo akumulátorový nástroj mimo teplotného rozsahu uvedeného v návode na obsluhu.** *Nesprávne nabíjanie alebo nabíjanie mimo prípustného teplotného rozsahu môže zničiť akumulátor a zvýšiť pravdepodobnosť nebezpečenstva požiaru.*

Servis

- **Dajte vaše elektrické náradie opraviť iba kvalifikovanému odbornému personálu a iba s originálnymi náhradnými dielmi.** *Tak sa zaistí, že bezpečnosť elektrického náradia zostane zachovaná.*
- **Nikdy nevykonávajte údržbu na poškodených akumulátoroch.** *Celú údržbu akumulátorov by mal vykonávať iba výrobca alebo splnomocnené zákaznícke služby.*

Dodatočné bezpečnostné pokyny pre nabíjačky

⚠ VAROVANIE! Nebezpečenstvo zranenia!

Pri chybnej obsluhe v dôsledku neodbornej manipulácie môže dôjsť k zraneniam. To predstavuje nebezpečenstvá pre deti a osoby so zníženými fyzickými, zmyslovými alebo mentálnymi schopnosťami (napríklad čiastočne postihnuté osoby, staršie osoby s obmedzením ich fyzických alebo mentálnych schopností) alebo osoby s nedostatkom skúseností a vedomostí (napríklad staršie deti).

- Deti sa nesmú hrať so zariadením ani s pripájacím vedením.
- Nenechávajte deti čistiť a vykonávať údržbu.
- Deti nesmú obsluhovať zariadenie.
- Nenechajte zariadenie počas prevádzky bez dohľadu.

Použite a ošetrenie nabíjačky

- Nabíjačku pripájajte iba vtedy, keď sa sieťové napätie zásuvky zhoduje s údajom na typovom štítku.
- Pripájajte nabíjačku iba na dobre prístupnú zásuvku, aby ju bolo možné v prípade poruchy rýchlo odpojiť od elektrickej siete.
- Pri nabíjaní akumulátora vždy dbajte na dostatočné vetranie. Mohli by vznikať plyny.
- Používajte nabíjačku iba na nabíjanie akumulátorov schválených výrobcom.
- Nenabíjajte nenabíjateľné batérie.
- Puknutý alebo iným spôsobom poškodený akumulátor sa nesmie pripojiť do nabíjačky.
- Chráňte nabíjačku pred akýmkoľvek druhom vlhkosti.
- Nikdy nepoužívajte nabíjačku v prostrediach s výbušnými alebo zápalnými materiálmi. Hrozí nebezpečenstvo požiaru a výbuchu.
- Na nabíjačku neklaďte žiadne predmety a nezakrývajte nabíjačku.
- Nedávajte nabíjačku do blízkosti tepelného zdroja.
- Pravidelne kontrolujte poškodenia nabíjačky.
- Poškodenú nabíjačku znovu použite až po úspešnej oprave.
- Nabíjačka sa nesmie demontovať. Opravy smie vykonávať iba schválená technická zákaznícka služba.
- Nepoužívajte nabíjačku, keď bola vystavená úderom a nárazom alebo keď spadla.
- Po každom použití odpojte nabíjačku zo siete.
- Pred čistením, servisom, skladovaním a prepravou odpojte nabíjačku zo siete a nechajte ju úplne vychladiť.

Bezpečnostné pokyny pre nožnice na trávu

- Nikdy nenechajte zariadenie používať deti alebo osoby s obmedzenými fyzickými, zmyslovými alebo duševnými schopnosťami alebo s nedostatkom skúseností a vedomostí alebo osoby, ktoré nie sú oboznámené s návodmi na obsluhu zariadenie. Lokálne predpisy môžu používateľovi stanoviť vekové obmedzenie.
- Neprevádzkujte zariadenie, keď sa v blízkosti nachádzajú iné osoby, najmä deti alebo domáce zvieratá.

- Nepoužívajte zariadenie pri nebezpečenstve zásahu bleskom.
- Nikdy neprevádzkujte zariadenie s chýbajúcimi ochrannými zariadeniami alebo krytmi alebo bez ochranných zariadení.
- Vždy odpojte zariadenie od elektrického napájania (vytiahnite zástrčku zo zásuvky alebo odstráňte vyberateľný akumulátor), keď:
  - necháte zariadenie bez dozoru.
  - odstránite blokovanie.
  - kontrolujete, čistíte zariadenie alebo na ňom vykonávate údržbu.
  - sa zariadenie dostalo do kontaktu s cudzím telesom.
  - začne zariadenie neobyčajne vibrovať.
- Nedotýkajte sa pohybujúcich sa nebezpečných dielov, kým nie je zariadenie odpojené od elektrického napájania a kým sa pohyblivé nebezpečné diely úplne nezastavia.
- Počas prevádzky vždy noste pevnú obuv a dlhé nohavice.
- Nebežte so zariadením, iba kráčajte.
- V prípade nehody alebo poruchy okamžite vypnite zariadenie a prípadne kontaktuje lekára.

Bezpečnostné pokyny pre nožnice na trávu a záhradnícke nožnice.

- **Držte časti tela vo vzdialenosti od rezného noža. Nepokúšajte sa pri spustenom nože odstraňovať odrezaný materiál alebo pridržiavať materiál, ktorý zrezávate. Zaseknutý odrezaný materiál odstraňujte iba pri vypnutom zariadení.** Jeden moment nepozornosti pri používaní záhradníckych nožníc môže spôsobiť vážne zranenia.
- **Noste záhradnícke nožnice za rukoväť pri vypnutom noži a držte prsty ďaleko od všetkých sieťových spínačov.** Riadne nosenie záhradníckych nožníc znižuje riziko neúmyselného spustenia a z toho vzniknutého nebezpečenstva zranenia spôsobeného čepeľami.
- **Keď prepravujete alebo skladujete záhradnícke nožnice, vždy upevnite kryt noža.** Správna manipulácia so záhradníckymi nožnicami znižuje nebezpečenstvo zranenia čepeľami.

- **Zabezpečte, aby bol vypnutý spínač a aby sa odstránil, príp. nepripojil akumulátor. Dodržiavajte všetky inštrukcie, keď odstraňujete nahromadený materiál alebo keď vykonávate údržbu zariadenia.** Neočakávané aktivovanie záhradníckych nožníc pri odstránení nahromadeného materiálu alebo pri údržbových prácach môže viesť k vážnym zraneniam.
- **Držte elektrické náradie iba na izolovaných úchytkách, pretože rezný nôž sa môže dostať do kontaktu so skrytými elektrickými vedeniami.** Kontakt rezného noža s vedením pod napätím môže spôsobiť prítomnosť elektrického napätia v kovových zariadeniach alebo môže viesť k zásahu elektrickým prúdom.
- **Udržujte všetky elektrické káble a vedenia ďaleko od reznej oblasti.** Elektrické káble a vedenia môžu byť skryté v kroví alebo kríkoch a môžu sa neúmyselne odpojiť od čepele.
- **Nepoužívajte záhradnícke nožnice pri zlom počasí, najmä keď hrozí riziko blesku.** To zníži nebezpečenstvo, že do vás udrie blesk.
- **Pred prácou skontrolujte, či v kroví nie sú skryté objekty, napr. drôty atď.** Tak zabránite poškodeniu zariadenia.
- **Držte záhradnícke nožnice správne, napr. obidvomi rukami za rukoväti, pokiaľ sú k dispozícii dve rukoväti.** Strata kontroly nad zariadením môže viesť k zraneniam.
- **Pri práci so zariadením noste vhodný odev a pracovné rukavice. Nikdy nechytajte zariadenie za rezný nôž ani ho zaň nezdvíhajte.** Kontakt s rezným nožom môže viesť k zraneniam.

Zvyškové riziká

Napriek použitiu v súlade s predpísaným účelom nie je možné úplne vylúčiť očividné zvyškové riziká.

V závislosti od druhu zariadenia môžu nastať nasledujúce ohrozenia:

Ujmy na zdraví, ktoré sú spôsobené emisiami vibrácií, pokiaľ sa zariadenie používa dlhší čas alebo sa nevedie a neudržiava správne.

Poškodenia a vecné škody, ktoré vzniknú pohybujúcimi sa nožmi alebo lámajúcimi sa nadstavcami na nástroje.

Prvé uvedenie do prevádzky

Kontrola zariadenia a rozsahu dodávky

⚠ **VAROVANIE! Nebezpečenstvo zadusenia!**

Deti sa pri hre s obalovou fóliou môžu do nej zamotať a zadusiť sa.
- Zabezpečte, aby sa deti nehrali s obalovou fóliou.

POZNÁMKA! Nebezpečenstvo poškodenia!

Keď otvoríte obal opatrne pomocou ostrého noža alebo iných ostrých predmetov, môže sa zariadenie pokaziť.

- Preto pri otváraní postupujte veľmi opatrne.

1. Vyberte zariadenie z obalu.
2. Skontrolujte, či je dodávka úplná (pozrite si kapitolu „Rozsah dodávky“).
3. Skontrolujte poškodenie zariadenia a jednotlivých dielov. Neuvádzajte poškodené zariadenie do prevádzky a obráťte sa na výrobcu prostredníctvom servisnej adresy uvedenej na záručnej karte.

Čistenie a príslušenstvo zariadenia

1. Odstráňte obalový materiál a všetky ochranné fólie.
2. Pred prvým použitím zariadenia a príslušenstva je potrebné čistenie (pozrite si kapitolu „Čistenie“).

Obsluha

Nabite akumulátora

⚠ VAROVANIE! Nebezpečenstvo požiaru!

Nabíjanie pri teplote pod 10 °C vedie k chemickému poškodeniu bunky a môže viesť k požiaru.

- Nabíjajte akumulátor pri izbovej teplote.

1. Zasuňte akumulátorovú nabíjačku 2 do zásuvky.
2. Zasuňte zástrčku nabíjačky do nabíjacej zdierky 10 zariadenia.
3. Kontrolka nabíjania 9 svieti počas nabíjania načerveno. Po úspešnom nabití zasvieti kontrolka nabíjania nazeleno a proces nabíjania sa ukončí.

Akumulátor je nabitý.

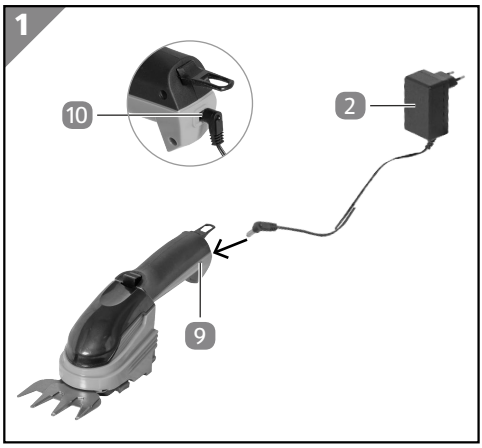

Signalizačné stavy kontrolky nabíjania

Počas nabíjania	
svieti načerveno	Akumulátor sa nabíja.
svieti nazeleno	Akumulátor úplne nabitý
bliká načerveno	Akumulátor prehriaty – mimoriadny stav
Počas prevádzky	
svieti nazeleno	Zariadenie v prevádzke
bliká nazeleno	Stav akumulátora nízky

Prestavenie zariadenia/výmena nástroja

1. Príprava

- Pri strihacích nožoch pripevnite ochranu noža

2. Odoberte nástroj
- Z obidvoch strán stlačte odblokovanie nástroja 13
- Odoberte nástroj

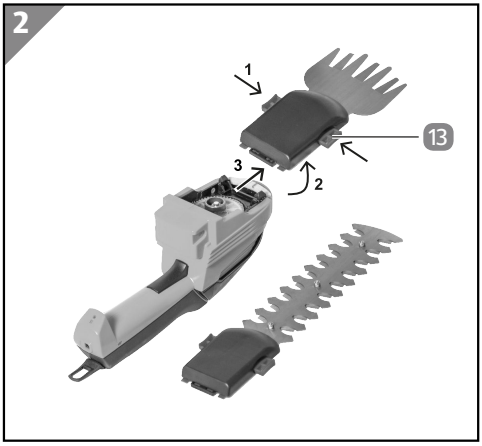

3. Čistenie a mazanie
- Prípadne odstráňte vniknutú nečistotu z oblasti pohonu 14
- Ľahko namažte oblasť pohonu 14 bežným univerzálnym mazivom

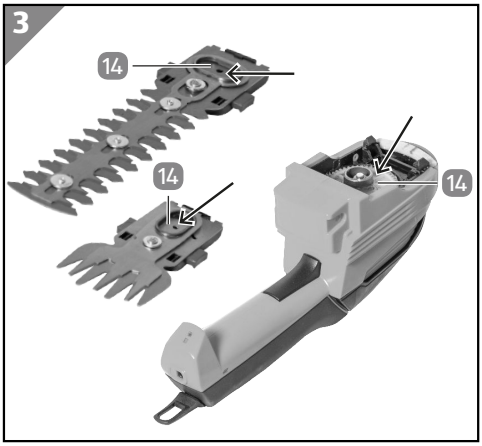

4. Vloženie nástroja
- Zaveďte nástroj so zadným výstupkom do zariadenia.
- Stlačením na základnú dosku na nástroje 12 nechajte nástroj zapadnúť do zacvakávacieho systému.

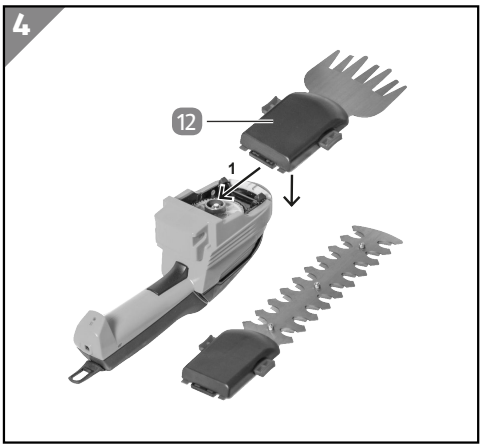

Poloha pohonu výstredníka sa pri výmene nemusí zohľadňovať. Pri zapnutí sa prevodovkový výstredník samočinne dostane do príslušného výrezu nástroja.

Zariadenie je znovu pripravené na prevádzku.

Zapnutie/vypnutie zariadenia

UPOZORNENIE! Nebezpečenstvo zranenia!

- Pred každým uvedením do prevádzky odstráňte ochranu čepele nožníc a po použití, ako aj pri prerušeniach, ju znovu pripevnite.
- Pevne držte zariadenie, kým sa nástroj nezastaví.

1. Zapnutie
- Vezmite zariadenie do ruky za rukoväť.
- Odstráňte ochranu čepele nožníc 7/3.
- Pevne uchopte rukoväť a posuňte pritom blokovanie zapnutia 8 palcom smerom nahor.
- Teraz ukazovákom stlačte spínač 11.
- Po spustení zariadenia je možné pustiť blokovanie zapnutia.
2. Vypnutie
- Pustite spínač 11.
- Podržte zariadenie, kým sa nástroj zastaví.
3. Prerušenie alebo ukončenie práce
- Pripevnite ochranu čepele nožníc 7/3.

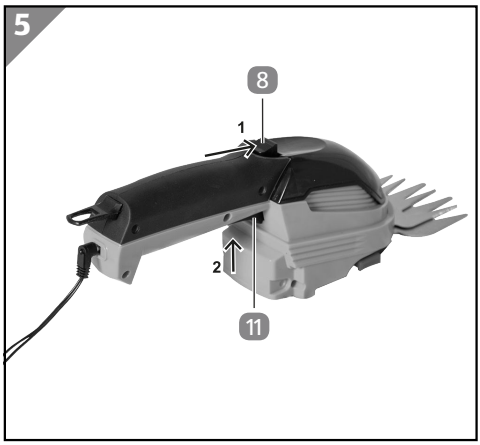

Práca s nožnicami na trávu

Nožnice na trávu slúžia na spracovanie ťažko prístupných miest na okrajoch trávnika, ktoré je možné pomocou kosačky alebo strunovej kosačky len veľmi ťažko alebo vôbec.

Práca s nožnicami na kríky

Veďte rezný nôž vždy smerom od seba, nikdy nie k sebe.

Vyhľadajte, či v kroví alebo kríkoch nie sú pred rezaním ukryté objekty, napr. drôtené ploty, a odstráňte ich, pokiaľ to je potrebné.

Najprv odstráňte veľké hrubé konáre pomocou nožníc na konáre.

Najlepší rezný výkon dosiahnete, keď budete viesť nôž na kríky tak, aby boli zuby noža nasmerované asi v 15° uhle ku kroviu.

Pomocou protichodných nožov rezajúcich z oboch strán môžete pomocou noža na kríky rezať v obidvoch smeroch.

Kontrola

UPOZORNENIE! Nebezpečenstvo zranenia spôsobené ostrými nožmi!

- Noste ochranné rukavice.

Pred každým použitím skontrolujte:

- Poškodenia zariadenia.
- Poškodenia ovládacích prvkov.
- Bezchybný stav príslušenstva.
- Či sú vetracie štrbiny voľné a čisté.

Neuvádzajte do prevádzky poškodené zariadenie alebo príslušenstvo. Nechajte ho skontrolovať alebo opraviť výrobcom, jeho zákazníckou službou alebo podobne kvalifikovanou osobou.

Údržba

V prípade potreby vyčistite a namažte pohybované diely v oblasti pohonu.

Pravidelne kontrolujte zariadenie (pozrite si kapitolu „Kontrola“).

Náhradné diely

Pokiaľ potrebujete príslušenstvo alebo náhradné diely, obráťte sa na náš servis.

Na prácu s týmto zariadením nepoužívajte žiadne doplnkové diely okrem tých, ktoré odporúča naša spoločnosť. V opačnom prípade môže používateľ alebo nezúčastnené osoby nachádzajúce sa v blízkosti utrpieť vážne zranenia alebo sa môže poškodiť zariadenie.

Pri objednávaní náhradných dielov by sa mali uviesť nasledujúce údaje:

- typ zariadenia,
- číslo tovaru zariadenia.

Opravná služba

Opravy na elektrickom náradí smie vykonávať iba elektrikár. Pri odosielaní tovaru na opravu popíšte chybu, ktorú ste zistili.

Čistenie

⚠ UPOZORNENIE! Nebezpečenstvo zranenia spôsobené ostrými nožmi!

- Noste ochranné rukavice.

POZNÁMKA! Nebezpečenstvo poškodenia!

Neodborná manipulácia so zariadením môže viesť k poškodeniam zariadenia.

- Nepoužívajte žiadne agresívne čistiace prostriedky, kefy s kovovými alebo nylonovými štetinami, rovnako nepoužívajte žiadne ostré ani kovové čistiace predmety, ako nože, tvrdé špachtle a pod. Tieto nástroje môžu poškodiť povrchy.

Zariadenie čistite iba kefkou alebo handrou. Zariadenie nikdy neostrekujte vodou ani ho neponárajte do vody.

Po každom použití ošetrite nôž ošetrovacím sprejom.

Opotrebované tupé nože vymeňte.

Po použití vždy pripevnite ochranu čepele nožníc.

Skontrolujte očividné nedostatky zariadenia a prípadne ich nechajte opraviť autorizovaným servisom.

Skladovanie

POZNÁMKA! Nebezpečenstvo poškodenia!

Neodborné skladovanie zariadenia môže viesť k poškodeniam.

- Nechajte zariadenie úplne vychladnúť.
- Umiestnite zariadenie tak, aby nemohlo spadnúť do vody.
- Uschovajte zariadenie na čistom, suchom, nemrznúcom mieste, ktoré nie je sprístupnené deťom.

1. Poriadne vyčistite zariadenie (pozri kapitolu „Čistenie“).
2. Uskladnite akumulátor s 50 – 80 % jeho kapacity. Pri dĺžke skladovania viac ako 6 mesiacov skontrolujte po tomto čase stav nabitia a prípadne donabíjajte akumulátor.
3. Zabaľte zariadenie podľa možnosti do originálneho obalu.
4. Uschovajte zariadenie na slnečnom svetle a na mieste chránenom pred inými zdrojmi tepla.
5. Skladujte zariadenie a príslušenstvo pri teplote medzi +10 °C a +30 °C.

Preprava

Prepravujte zariadenie a príslušenstvo chránené pred nárazmi a vibráciami a v originálnom obale.

Vyhľadávanie chýb

Problém	Možná príčina	Odstránenie
Motor nebeží.	Akumulátor je prázdny.	Nabite akumulátor.
	Akumulátor poškodený, spínač poškodený.	Kontaktujte zákaznícku službu.
	Spustila sa ochrana pred preťažením motora, pretože motor sa preťažil alebo prehrial.	Nechajte zariadenie 15 – 20 minút chladnúť.
Nedostatočný výkon, nepokojný chod.	Rezný nôž je blokovaný zvyškami rastlín alebo cudzími telesami.	Skontrolujte rezný nôž a prípadne odstráňte cudzie teleso.
	Chýbajúce mazanie.	Ošetrite rezný nôž ošetrovacím sprejom a namažte oblasť pohonu.
	Rezný nôž je tupý alebo poškodený.	Naostrite alebo vymeňte rezný nôž.

Ak nie je možné poruchu odstrániť, obráťte sa na zákaznícky servis uvedený na poslednej strane.

Technické údaje

Akumulátorové/prevádzkové napätie	V DC	7,2
Typ akumulátora	Ah/Wh	2,2/15,8/Lítiovo-iónový
max. prevádzková doba	min.	130
Počet otáčok chodu naprázdno n_0	min^{-1}	1000
Akustický výkon (EN 62841-4-2 a EN 50636-2-94)	dB(A)	90
Hladina akustického tlaku L_{pA} (EN 62841-4-2 a EN 50636-2-94)	dB(A)	76 k=3,0 dB(A)
Vibrácie (EN 62841-4-2 a EN 50636-2-94)	m/s^2	<2,5 k=1,5 m/s^2
Nabíjačka		BI12TA-095080-AdV
Sieťové napätie	V AC/Hz	100 – 240/50/60
Nabíjacie napätie	V DC	9,5
Nabíjací prúd	mA	800
Príkon	W	7,6
Nôž na trávu		
Šírka rezu	mm	75
Hmotnosť vrát. zariadenia	kg	0,64
Nôž na kríky		
Dĺžka rezu	mm	160
Hrúbka rezu	mm	7,8
Hmotnosť vrát. zariadenia	kg	0,7

Celková hodnota vibrácií a hodnota emisií hluku

Uvedená celková hodnota vibrácií a uvedené hodnoty emisií hluku boli namerané podľa normovaného postupu (EN 62841-4-2 / EN 50636-2-94) a je ich možné použiť na porovnanie elektrického náradia s iným náradím. Je ich možné aplikovať aj na predbežné posúdenie zaťaženia.

⚠ Varovanie

Emisie vibrácií a hluku sa môžu počas skutočného používania elektrického naradia odlišovať od uvedených hodnôt, a to v závislosti od druhu a spôsobu, akým sa požíva elektrické náradie. Závisí to najmä od toho, aký druh obrobka sa spracúva.

Je potrebné stanoviť bezpečnostné opatrenia na ochranu používateľa, ktoré sa vzťahujú na posúdenie zaťaženia vibráciami počas skutočných podmienok používania (pritom je potrebné zohľadniť všetky časti prevádzkového cyklu, napríklad časy, kedy je elektrické náradie vypnuté, a také časy, v ktorých je síce zapnuté, ale beží bez zaťaženia).

Pokúste sa udržať zaťaženie vibráciami a zvukmi čo najmenšie. Príkladom opatrení na zníženie zaťaženia vibráciami je nosenie rukavíc pri používaní nástroja, ohraničenie pracovného času a použitie príslušenstva v dobrom stave.

Likvidácia

Likvidácia obalu

Obal zlikvidujte podľa príslušného druhu odpadu. Lepenku a kartón odovzdajte do zberu odpadového papiera, fólie do recyklovateľného odpadu.

Likvidácia výrobku

Použité zariadenia nepatria do komunálneho odpadu!
Ak by sa už zariadenie nemalo používať, je každý spotrebiteľ **podľa zákona povinný použité prístroje likvidovať mimo komunálneho odpadu**, napríklad odovzdať ich na zbernom mieste svojej obce/mestskej časti. Tým sa zabezpečí, že použité zariadenia sa budú odborne správne recyklovať a vylúčia sa negatívne vplyvy na životné prostredie. Preto sú elektronické prístroje označené vyššie uvedeným symbolom.

Batérie a akumulátory nevyhadzujte do komunálneho odpadu!
Ako spotrebiteľ ste podľa zákona povinný, všetky batérie a akumulátory, nezávisle od toho, či obsahujú škodlivé látky* alebo nie, odovzdať na zbernom mieste vašej obce/mestskej časti alebo odovzdať v predajni na ekologickú likvidáciu. Batérie a akumulátory sa likvidujú oddelene od zariadenia.
* označené ako: Cd = kadmium, Hg = ortuť, Pb = olovo, Li = lítium

Vsebina dostave

1. Vreča za shranjevanje
2. Polnilnik akumulatorja
3. Zaščita lista rezila za grmovje
4. Rezilo za grmovje
5. Motorna enota
6. Rezilo za travo
7. Zaščita lista rezila za travo

Deli naprave

8. Zapora vklopa
9. Nadzorna lučka za polnjenje
10. Polnilna vtičnica
11. Stikalo
12. Osnovna plošča orodja
13. Jezička za sprostitev orodja
14. Pogonski del

Kazalo
Pregled 2
Vsebina dostave 125
Splošno 127
Navodila za uporabo preberite in jih shranite 127
Predvidena uporaba 127
Razlaga znakov 127
Varnost 128
Opombe glede napotkov 128
Splošni varnostni napotki za električno orodje 128
Preostala tveganja 135
Prva uporaba 135
Preverjanje izdelka in vsebine dostave 135
Čiščenje izdelka in pribora 136
Upravljanje 136
Polnjenje akumulatorja 136
Pretvorba naprave / menjava orodja 136
Vklop/izklop izdelka 138
Delo s škarjami za travo 138
Delo s škarjami za grmičevje 138
Preverjanje 138
Vzdrževanje 139
Nadomestni deli 139
Servis za popravilo 139
Čiščenje 139
Shranjevanje 139
Prenašanje 139
Iskanje in odprava napak 140
Tehnični podatki 140
Skupna vrednost tresljajev 140
Odstranjevanje 141
Odlaganje embalaže med odpadke 141
Odlaganje izdelka med odpadke 141
Garancijski pogoji
ES Izjava o skladnosti
Servis

Splošno

Navodila za uporabo preberite in jih shranite

Ta navodila za uporabo spadajo k tem akumulatorskim škarjam za travo in grmovje (v nadaljevanju imenovane tudi »izdelek«). Vsebujejo pomembne informacije za uporabo in ravnanje z izdelkom.

Preden izdelek vstavite, temeljito preberite navodila za uporabo, še posebej varnostne napotke. Neupoštevanje teh navodil ima lahko za posledico hude telesne poškodbe ali škodo na izdelku.

Navodila za uporabo temeljijo na veljavnih standardih in predpisih Evropske unije. Upoštevajte tudi predpise in zakonodajo, ki veljajo v vaši državi.

Navodila za uporabo shranite za poznejšo uporabo. Če izdelek predate tretjim osebam, obvezno priložite tudi ta navodila za uporabo.

Predvidena uporaba

Naprava je zasnovana izključno za rezanje manjših travnatih površin in robov travnikov ter za rezanje grmovja in grmičevja.

Namenjen je izključno zasebni uporabi in ne uporabi v poslovne namene. Izdelek uporabljajte samo skladno s temi navodili za uporabo. Vsaka druga uporaba velja za nenamensko in lahko povzroči materialno škodo ali celo telesne poškodbe. Naprava ni igračka.

Proizvajalec ali prodajalec ne prevzemata odgovornosti za škodo, ki nastane kot posledica nenamenske ali napačne uporabe.

Razlaga znakov

V teh navodilih za uporabo so na izdelku ali embalaži uporabljeni naslednji simboli.

Simbol podaja koristne dodatne informacije o sestavljanju ali uporabi.

Splošni opozorilni znak.

Rezilo pri izklopljenem motorju še nekaj časa deluje.

Preberite navodila za uporabo.

Opozorilo pred urezninami.

Ne izpostavljajte dežju.

Drugim osebam preprečite dostop.

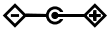

Ta oznaka označuje polarnost omrežnega adapterja: zunaj (-), znotraj (+).

Polnilec služi le za uporabo v notranjih prostorih.

Ta simbol opozarja, da čistilnik ustreza razredu zaščite II.

Izjava o skladnosti (glejte poglavje „Izjava o skladnosti“): Izdelki, označeni s tem simbolom, izpolnjujejo vse predpise Skupnosti v Evropskem gospodarskem prostoru, ki jih je treba upoštevati.

Simbol prikazuje najvišjo raven zvočne moči L_{WA}.

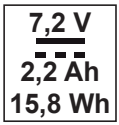

Napetost akumulatorja
Enosmerni tok
Zmogljivost akumulatorja
Moč akumulatorja

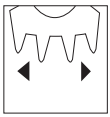

Navede širino reza rezila za travo.

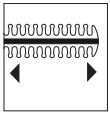

Navede dolžino reza rezila za grmovje.

Typ LI 26 Priporočeni tipi akumulatorjev

IPX1 Motorna enota je zaščitena pred kapljajočo vodo.

III S tem simbolom označeni izdelki ustrezajo razredu zaščite III.

Varnost

Opombe glede napotkov

V teh navodilih za uporabo so uporabljene naslednje opozorilne besede.

OPOZORILO!

Ta opozorilni simbol/opozorilna beseda označuje srednjo stopnjo tveganja. Če se tveganju ne izognete, so lahko posledice smrt ali hude poškodbe.

POZOR!

Ta opozorilni simbol/opozorilna beseda označuje nizko stopnjo tveganja. Če se tveganju ne izognete, so lahko posledice manjše ali srednje hude poškodbe.

OBVESTILO!

Ta opozorilna beseda svari pred morebitno materialno škodo.

Splošni varnostni napotki za električno orodje

OPOZORILO!

Preberite vse varnostne napotke, navodila, skice in tehnične podatke, s katerimi je opremljeno to električno orodje. Malomarnost pri upoštevanju naslednjih navodil lahko povzroči električni udar, požar in/ali hude poškodbe.

Vse varnostne napotke in navodila shranite za kasnejšo uporabo.

Izraz »električno orodje«, uporabljen v varnostnih napotkih, se nanaša na električno orodje, ki se priključi na električno omrežje (z napajalnim kablom), ali električno orodje, ki ga napaja akumulator (brez napajalnega kabla).

Varnost na delovnem mestu

- **Delovno mesto naj bo vedno čisto in dobro osvetljeno.** *Nered ali neosvetljene delovne površine so lahko vzrok za nesreče.*
- **Električnega orodja ne uporabljajte v eksplozivnem okolju, v katerem se nahajajo vnetljive tekočine, plini in prah.** *Električno orodje proizvaja iskre, ki lahko vnamejo prah ali hlape.*
- **Med uporabo električnega orodja naj se otroci in druge osebe ne zadržujejo v bližini.** *V primeru motnje lahko izgubite nadzor nad električnim orodjem.*

Električna varnost

- **Priključni vtikač električnega orodja se mora prilegati v vtičnico. Pod nobenim pogojem ni dovoljeno spreminjati vtikača. Električnega orodja z zaščitno ozemljitvijo ni dovoljeno priključiti v adapter za vtikače.** *Nespremenjeni vtikači in prilegajoče se vtičnice zmanjšajo tveganje za električni udar.*
- **Izogibajte se telesnemu stiku z ozemljenimi površinami, kot so cevi, ogrevanje, pečice ali hladilniki.** *V primeru, ko je vaše telo ozemljeno, je tveganje za električni udar povečano.*
- **Električnega orodja ne izpostavljajte dežju ali vlagi.** *Vdor vode v električno orodje povzroči večje tveganje za električni udar.*

Osebna varnost

- **Bodite pozorni, kaj počnete, in med delom pazljivo ravnajte z električnim orodjem. Električnega orodja ne uporabljajte, kadar ste utrujeni ali pod vplivom drog, alkohola oziroma zdravil.** *Trenutek nepazljivosti med uporabo orodja lahko povzroči resne poškodbe.*
- **Uporabljajte osebno varovalno opremo in vedno nosite zaščitna očala.** *Uporaba osebne varovalne opreme, npr. protiprašna maska, protizdrsna varovalna obutev, zaščitna čelada ali zaščita za sluh, odvisno od vrste in uporabe električnega orodja, zmanjša tveganje za poškodbe.*
- **Pazite, da ne pride do nenamernega vklopa naprave. Preden električno orodje priključite na električno napajanje in/ali akumulator, ga dvigujete ali nosite, se prepričajte, da je izklopljeno.** *V primeru, da imate med nošenjem orodja prst na stikalu, ali da*

vklopljeno orodje priključite na električno napajanje, lahko pride do nesreče.

- **Preden orodje vklopite, odstranite orodje za nastavljanje ali ključ za vijake.** *Orodje ali ključ, ki se nahaja v vrtljivem delu električnega orodja, lahko povzroči poškodbe.*
- **Pazite, da vaše telo ne bo v nenaravnem položaju. Glejte, da boste stali na trdnih tleh in da boste vedno v ravnotežju.** *Na ta način lahko v nepričakovani situaciji električno orodje bolje nadzorujete.*
- **Nosite primerna oblačila. Ne nosite ohlapnih oblačil ali visečega nakita. Pazite, da lasje in oblačila ne bodo blizu premikajočih se delov.** *Ohlapna oblačila, viseči nakit ali dolgi lasje se lahko ujamejo vanje.*
- **Ne prepustite se občutku lažne varnosti in ne zanemarjajte varnostnih predpisov v zvezi z električnim orodjem, tudi če po večkratni uporabi orodja že obvladate delo z njim.** *Malomarno rokovanje lahko v delčku sekunde vodi do hudih poškodb.*

Uporaba in ravnanje z električnim orodjem

- **Električnega orodja ne smete preobremenjevati. Zato za svoje delo uporabljajte primerno električno orodje.** *Z ustreznim orodjem boste na danem področju delali bolje in varneje.*
- **Orodja z okvarjenim stikalom ne uporabljajte.** *Električno orodje, ki ga ni mogoče več vklopiti ali izklopiti, je nevarno in ga je treba popraviti.*
- **Pred nastavljanjem naprave, menjavo vpenjalnega orodja ali preden orodje odložite, iz vtičnice izvlecite vtikač in/ali odstranite odstranljivi akumulator.** *S temi previdnostnimi ukrepi preprečite nenadzorovan vklop orodja.*
- **Električno orodje, ki ga ne uporabljate, shranjujte izven dosega otrok. Ne dovolite, da bi orodje uporabljale osebe, ki niso seznanjene z njegovim delovanjem ali ki niso prebrale teh navodil.** *Električno orodje je v rokah neizkušenega uporabnika nevarno.*
- **Vzdržujte dobro stanje električnega in vpenjalnega orodja. Preverite, ali premični deli delajo neovirano ter ali so deli zlomljeni ali poškodovani tako, da to vpliva na delovanje orodja.**

Poškodovane dele naj popravi električar. *Veliko nezgod je posledica slabo vzdrževanega orodja.*

- **Rezalni deli naj bodo ostri in čisti.** *Dobro vzdrževani rezalni deli z ostrimi robovi se manj zatikajo in jih je laže voditi.*
- **Električno orodje, vpenjalno orodje itd. uporabljajte v skladu s temi navodili. Pri tem upoštevajte delovne pogoje in delo, ki ga opravljate.** *Uporaba električnega orodja v druge namene od tistih, za katere je predvideno, lahko vodi v nevarne situacije.*
- **Ročaji in površine ročajev naj bodo suhi, čisti, brez olja in masti.** *Drseči ročaji in površine ročajev v nepredvidenih situacijah ne zagotavljajo varnega rokovanja in nadzora nad električnim orodjem.*

Uporaba in ravnanje z akumulatorskim orodjem

- **Akumulatorje vedno polnite s polnilci, ki jih priporoča proizvajalec.** *V primeru polnjenja akumulatorja s polnilnikom, ki je ustrezen za drugo vrsto akumulatorjev, obstaja nevarnost požara.*
- **Zato v električnih orodjih uporabljajte le predvidene akumulatorje.** *Uporaba drugih akumulatorjev lahko povzroči poškodbe in nevarnost požara.*
- **Akumulatorjev, ki niso v uporabi, ne shranjujte v bližini sponk za papir, kovancev, ključev, žebljev, vijakov ali drugih majhnih kovinskih predmetov, ki bi lahko povzročili premostitev kontaktov.** *Kratek stik med kontakti akumulatorja lahko povzroči opekline ali požar.*
- **V primeru napačne uporabe lahko iz akumulatorja izteče tekočina. Pazite, da ne pridete z njo v stik. V primeru nenamernega stika mesto izperite z vodo. Če tekočina pride v oči, poleg tega poiščite**

tudi zdravniško pomoč. *Iztekajoča tekočina lahko draži kožo ali povzroči opekline.*

- **Ne uporabljajte poškodovanih ali spremenjenih akumulatorjev.** *Njihovo delovanje je lahko nepredvidljivo in lahko povzroči požar, eksplozijo ali nevarnost poškodb.*
- **V nobenem primeru akumulatorja ne izpostavljajte ognju ali previsokim temperaturam.** *Ogenj ali temperature, višje od 130 °C, lahko sprožijo eksplozijo.*
- **Upoštevajte vsa navodila za polnjenje in akumulatorja ali akumulatorskega orodja nikoli ne polnite pri temperaturah, ki so zunaj navedenega temperaturnega območja.** *V primeru takšnega polnjenja lahko pride do motenj akumulatorja in povečane nevarnosti požara.*

Servis

- **Električno orodje lahko popravlja samo kvalificiran strokovnjak in izključno z originalnimi nadomestnimi deli.** *Tako bo zagotovljeno, da bo vaše električno orodje vedno varno.*
- **Na poškodovanih akumulatorjih ne smete nikoli izvajati vzdrževalnih del.** *Vsako vzdrževanje akumulatorjev lahko opravi izključno prodajalec ali pooblaščeni servis.*

Dodatni varnostni napotki za polnilnike

⚠ OPOZORILO! Nevarnost poškodbe!

Ob neustrezni uporabi lahko zaradi nepravilnega ravnanja z izdelkom pride do poškodb. Izdelek je lahko nevaren za otroke in osebe z omejenimi fizičnimi, senzoričnimi ali mentalnimi sposobnostmi (na primer delno prizadete osebe, starejše osebe z omejenimi fizičnimi ali mentalnimi sposobnostmi) ali za osebe s pomanjkanjem izkušenj in znanja (npr. starejši otroci).

- Otroci se z izdelkom ali s priključno napeljavo ne smejo igrati.
- Otroci izdelka ne smejo čistiti ali na njem opravljati vzdrževalnih del.
- Otroci izdelka ne smejo uporabljati.
- Naprave med delovanjem ne puščajte brez nadzora.

Uporaba in ravnanje s polnilnikom

- Polnilnik priključite samo takrat, ko omrežna napetost električne vtičnice ustreza navedbi na podatkovni tablici.
- Priključite polnilnik samo na dobro dostopno električno vtičnico, da ga lahko v primeru motnje hitro odklopite iz električnega omrežja.
- Pri polnjenju akumulatorja vedno poskrbite za zadostno zračenje. Lahko nastanejo plini.
- Polnilnik uporabljajte samo za polnjenje akumulatorjev, ki jih je odobril proizvajalec.
- Ne polnite baterij, ki jih ni mogoče ponovno napolniti.
- Počenega ali kako drugače poškodovanega akumulatorja ni dovoljeno priključiti v polnilnik.
- Zaščitite polnilnik pred vsako vrsto vlage.
- Polnilnika nikoli ne uporabljajte v okoljih z eksplozivnimi ali vnetljivimi materiali. Obstaja nevarnost požara in eksplozije.
- Na polnilnik ne postavljajte predmetov in ga ne prekrivajte.
- Polnilnika ne postavite v bližino vira toplote.
- Redno preverjajte polnilnik, ali je poškodovan.
- Poškodovan polnilnik uporabljajte šele po izvedenem popravilu.
- Polnilnika se ne sme razstavljati. Popravila sme izvesti samo odobrena tehnična služba za pomoč uporabnikom.
- Polnilnika ne uporabljajte, če je bil izpostavljen udarcem ali sunkom ali če je padel na tla.
- Polnilnik po vsaki uporabi ločite iz električnega omrežja.
- Pred čiščenjem, vzdrževanjem, shranjevanjem in prenašanjem polnilnik izklopite iz električnega omrežja in počakajte, da se povsem ohladi.

Varnostni napotki za škarje za vrt

- Otroci ali osebe z zmanjšanimi telesnimi, zaznavnimi ali duševnimi sposobnostmi ali s pomanjkljivimi izkušnjami in znanjem izdelka smejo uporabljati ali če niso bili seznanjeni z navodili za uporabo izdelka, kako izdelek uporabljati. Lokalni predpisi lahko za uporabnika določijo starostno omejitev.
- Izdelka ne uporabljajte, če so v bližini druge osebe, zlasti otroci, ali domače živali.

- Izdelka ne uporabljajte pri nevarnosti udara strele.
- Izdelka nikoli ne uporabljajte s pomanjkljivimi zaščitnimi napravami ali zaščitnimi pokrovi ali brez zaščitnih naprav.
- Izdelek vedno izklopite iz električnega napajanja (izvlecite električni vtič iz električne vtičnice in/ali odstranite snemljivi akumulator), ko:
  - izdelek pustite brez nadzora;
  - odstranjujete blokado;
  - izdelek preverjate, čistite ali vzdržujete;
  - je izdelek prišel v stik s tujki;
  - izdelek začne nenavadno vibrirati.
- Ne dotikajte se nevarnih premičnih delov, preden izdelka ne izklopite iz električnega napajanja in se premični deli popolnoma ne zaustavijo.
- Med uporabo vedno nosite trdno obutev in dolge hlače.
- Ne tecite z izdelkom, ampak samo hodite.
- V primeru nesreče ali motnje izdelek takoj izklopite in po potrebi obiščite zdravnika.

Varnostni napotki za škarje za živo mejo

- **Delov telesa ne približujte rezilu. Pri delujočem motorju ne poskušajte odstranjevati odrezanega materiala ali materiala za rezanje držati z roko. Zagozden rezan material odstranite samo pri izklopljenem izdelku.** Trenutek nepozornosti lahko med uporabo škarij za živo mejo privede do hudih telesnih poškodb.
- **Škarje za živo mejo prenašajte za ročaj in pri mirujočem rezilu. Med prenašanjem ali shranjevanjem škarij za živo mejo vedno namestite zaščitni pokrov.** Pazljivo ravnanje z izdelkom zmanjša nevarnost telesnih poškodb z rezilom.
- **Pri transportu ali shranjevanju škarij za živo mejo prek rezila vedno povlecite pokrov.** Pravilno ravnanje s škarjami za živo mejo zmanjša nevarnost telesnih poškodb zaradi rezila.
- **Prepričajte se, da so pri odstranjevanju zataknjenega odrezanega materiala ali vzdrževalnih delih izklopljena vsa stikala za vklop in da je odstranjena ali ločena baterija.** Nenameren vklop škarij za živo mejo

med odstranjevanjem zataknjenega odrezanega materiala ali vzdrževanjem lahko povzroči hude telesne poškodbe.

- **Električno orodje držite samo na izoliranih prijemalnih površinah, ker lahko rezilo pride v stik s skritimi električnimi vodi.** Stik rezila z električnim vodom, ki je pod napetostjo, lahko naelektri kovinske dele izdelka ali povzroči električni udar.
- **Umaknite vse napeljave iz območja rezanja.** Napeljave se lahko skrivajo v živih mejah in grmovju, po nesreči pa jih lahko odrežete.
- **Škarij za živo mejo ne uporabljajte ob slabem vremenu, še zlasti ob nevarnosti pojava strele.** To zmanjša nevarnost udara strele.
- **Pred delom preverite, da v živi meji ni skirith predmetov, kot je na primer žica ipd.** To bo preprečilo poškodbe naprave.
- **Škarje za živo mejo držite pravilno – z obema rokama za oba ročaja, če je orodje opremljeno z dvema ročajema.** Če izgubite nadzor nad orodjem, se lahko poškodujete.
- **Pri delu nosite ustrezno obleko in delovne rokavice. Orodja nikoli ne prijemajte ali dvigajte za rezilo.** V primeru stika z rezilom se lahko poškodujete.

Preostala tveganja

Kljub normalni uporabi izdelka ni mogoče v celoti izločiti očitnih preostalih tveganj.

Odvisno od vrste naprave lahko nastopijo naslednje nevarnosti:

zdravstvene težave, ki izhajajo iz emisijskih vrednosti tresljajev, če se izdelek uporablja daljše časovno obdobje ali če se nepravilno upravlja in vzdržuje;

telesne poškodbe in materialna škoda, ki jih povzročijo premikajoči se noži ali zlomljeni orodni nastavki.

Prva uporaba

Preverjanje izdelka in vsebine dostave

⚠ OPOZORILO! Nevarnost zadušitve!

Otroci se lahko pri igranju z embalažno folijo vanjo zapletejo in zadušijo.

- Poskrbite, da se otroci ne igrajo z embalažno folijo.

OBVESTILO! Nevarnost poškodbe!

Če embalažo nepazljivo odprete z ostrim nožem ali drugim koničastim predmetom, lahko napravo poškodujete.

- Med odpiranjem bodite previdni.

1. Napravo vzemite iz embalaže.
2. Preverite, ali je vsebina popolna (glejte poglavje "Vsebina dostave").
3. Preverite morebitne poškodbe na izdelku in posamičnih sestavnih delih. Pokvarjenega izdelka ne uporabljajte in obrnite se na servisni naslov proizvajalca, ki je naveden na garancijski kartici.

Čiščenje izdelka in pribora

1. Odstranite embalažo in vse zaščitne folije.
2. Pred prvo uporabo očistite izdelek in pribor (glejte poglavje »Čiščenje«).

Upravljanje

Polnjenje akumulatorja

⚠ OPOZORILO! Nevarnost požara!

Polnjenje pri temperaturi pod 10 °C privede do kemične poškodbe celice in lahko povzroči požar.

- Akumulator polnite pri sobni temperaturi.

1. Polnilnik akumulatorja 2 priključite v vtičnico.
2. Vtič polnilnega kabla priključite v polnilno vtičnico 10 naprave.
3. Med postopkom polnjenja nadzorna lučka za polnjenje 9 sveti rdeče. Po polnjenju nadzorna lučka za polnjenje sveti zeleno in postopek polnjenja je končan.

Akumulator je napolnjen.

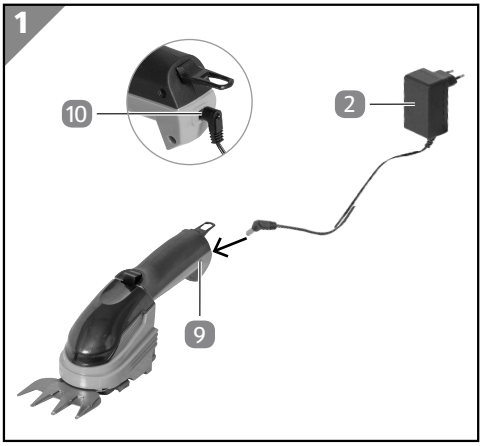

Stanja nadzorne lučke za polnjenje

Med postopkom polnjenja	
rdeča sveti	akumulator se polni
zelena sveti	akumulator je popolnoma napolnjen
rdeča utripajoča	akumulator pretopel - nenormalno stanje
Med delovanjem	
zelena sveti	naprava deluje
zelena utripajoča	nizka napolnjenost akumulatorja

Pretvorba naprave / menjava orodja

1. Priprava

- Na rezilo namestite zaščito

2. Odstranitev orodja
- Na obeh straneh stisnite jezička za sprostitev orodja 13
- Orodje odstranite

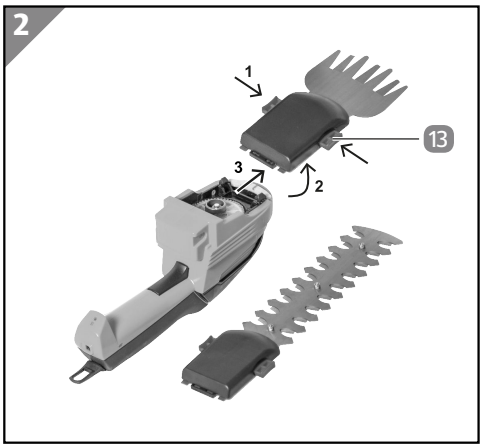

3. Čiščenje in mazanje
- Po potrebi iz pogonskega dela 14 odstranite umazanijo
- Pogonski del 14 rahlo namastite z običajno univerzalno mastjo

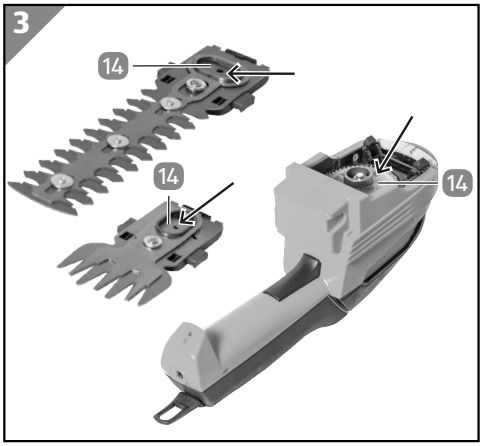

4. Namestitev orodja
- Orodje z zadnjim pritrdilnim jezičkom naprej vstavite v napravo
- S pritiskom na osnovno ploščo orodja 12 se mora ta zaskočiti v napravo

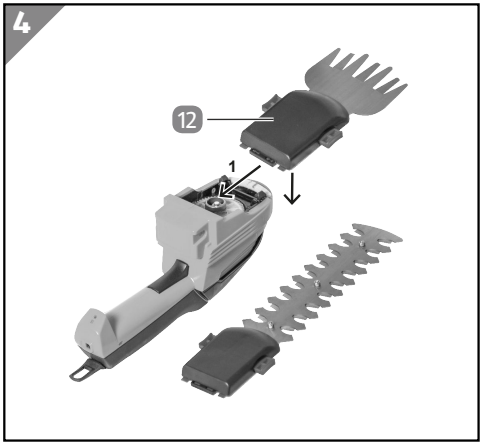

Med menjavo vam ni treba paziti na položaj ekscentričnega pogona. Ko napravo vklopite, se ekscentrični zobnik samodejno namesti v ustrezno režo orodja.

Naprava je znova pripravljena za uporabo.

Vklop/izklop izdelka

POZOR! Nevarnost telesnih poškodb!

- Pred vsakim zagonom odstranite zaščito lista škarij in ga po uporabi in ob prekinitvah namestite nazaj.
- Napravo držite, dokler se orodje ne ustavi.

1. Vklop
- Napravo primite za ročaj.
- Odstranite zaščito lista škarij 7 / 3.
- Ročaj trdno primite in pri tem zaporo vklopa 8 potisnite naprej s palcema.
- Potem s kazalcem pritisnite stikalo 11.
- Po vklopu naprave lahko zaporo vklopa izpustite.
2. Izklop
- Stikalo 11 izpustite.
- Napravo držite v rokah, dokler se mehanizem ne zaustavi.
3. Prekinitev ali zaključek dela
- Namestite zaščito lista škarij 7 / 3.

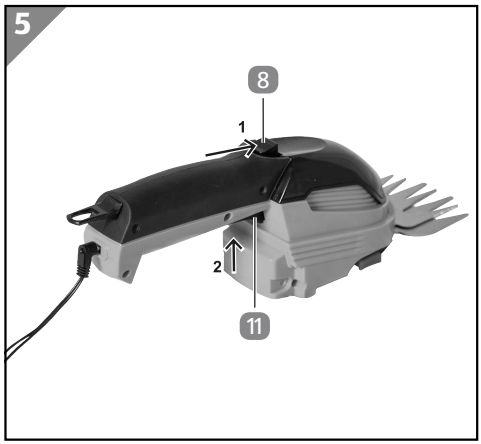

Delo s škarjami za travo

Škarje za travo so namenjene obdelavi težko dostopnih delov in robov travnatih površin, ki jih je težko ali nemogoče obdelati s kosilnico ali prirezovalnikom trave.

Delo s škarjami za grmičevje

Rezilo vodite vedno stran od sebe, nikoli proti sebi.

Pred rezanjem preiščite žive meje in grmovja glede skritih predmetov, npr. žičnih ograj, in jih odstranite, če je treba.

Debele veje predhodno odstranite s škarjami za veje.

Najboljšo zmogljivost rezanja dosežete, če rezilo za grmovje vodite tako, da so zobje rezila usmerjeni pod kotom pribl. 15° glede na živo mejo.

Z noži, ki režejo obojestransko in drug proti drugemu, lahko z rezilom za grmovje režete v obeh smereh.

Preverjanje

POZOR! Nevarnost telesnih poškodb zaradi ostrih rezil!

- Nosite zaščitne rokavice.

Pred vsako uporabo:

- Preverite, ali je izdelek poškodovan.
- Preverite, ali so elementi za upravljanje poškodovani.
- Preverite, ali je pribor brezhiben.
- Preverite, ali so prezračevalne reže proste in čiste.

Poškodovanega izdelka ali pribora ne uporabljajte. Preveri in popravi naj ga proizvajalec ali njegova služba za pomoč uporabnikom ali podobno usposobljena oseba.

Vzdrževanje

Po potrebi očistite in namastite premične dele v pogonskem delu.

Izdelek redno preverjajte (glejte poglavje »Preverjanje«).

Nadomestni deli

Če potrebujete pripomočke ali nadomestne dele, se obrnite na našo službo za pomoč uporabnikom.

Pri delu s tem izdelkom ne uporabljajte drugih nadomestnih delov razen tistih, ki jih priporoča naše podjetje. V nasprotnem primeru lahko pride do hudih poškodb upravljavca ali oseb, ki se nahajajo v bližini, oziroma do poškodb naprave.

Pri naročanju nadomestnih delov navedite naslednje podatke:

- Tip izdelka
- Številka izdelka naprave

Servis za popravilo

Popravila električnega orodja lahko izvajajo samo elektrikarji. Če orodje pošljete na popravilo, priložite tudi opis napake, ki ste jo ugotovili.

Čiščenje

⚠ POZOR! Nevarnost telesnih poškodb zaradi ostrih rezil!

- Nosite zaščitne rokavice.

OBVESTILO! Nevarnost poškodb!

Neprimerno ravnanje z izdelkom ga lahko poškoduje.

- Za čiščenje ne uporabljajte agresivnih čistilnih sredstev, krtač s kovinskimi ali najlonskimi ščetkami ter ostrih ali kovinskih predmetov, kot so na primer nož, trda lopatica in podobno. Ti lahko poškodujejo površine.

Izdelek čistite le s krtačo ali krpo. Nikoli po njem ne pršite vode ali ga celo potapljate v vodo.

Po vsaki uporabi na rezilo nanesite pršilo za vzdrževanje.

Obrabljena, topa rezila zamenjajte.

Po uporaba vedno namestite zaščito lista škarij.

Preverite, ali ima naprava vidne napake, in jo po potrebi odnesite na popravilo na pooblaščeni servis.

Shranjevanje

OBVESTILO! Nevarnost poškodb!

Nepravilno shranjevanje naprave lahko povzroči poškodbe.

- Pustite, da se izdelek popolnoma ohladi.
- Izdelek postavite tako, da ne more pasti v vodo.
- Izdelek hranite na čistem, suhem, toplem in otrokom nedosegljivem mestu.

1. Izdelek temeljito očistite (glejte poglavje »Čiščenje«).
2. Akumulator shranjujte pri napolnjenosti od 50 do 80 %. Pri več kot šestmesečnem shranjevanju preverite stanje napolnjenosti akumulatorja in ga po potrebi napolnite.
3. Če je mogoče, zapakirajte izdelek v originalno embalažo.
4. Izdelek hranite na mestu, zaščitenem pred sončno svetlobo in drugimi viri toplote.
5. Izdelek in pribor hranite pri temperaturi med +10 °C in +30 °C.

Prenašanje

Izdelek in pribor prenašajte zaščitene pred udarci in vibracijami ter v originalni embalaži.

Iskanje in odprava napak

Težava	Morebitni vzrok	Odpravljanje težave
Motor ne deluje.	Akumulator je prazen.	Napolnite akumulator.
	Akumulator je okvarjen, stikalo je okvarjeno.	Obrnite se na službo za pomoč uporabnikom.
	Sprožila se je preobremenitvena zaščita motorja, ker je motor preobremenjen ali pregret.	Počakajte 15–20 minut, da se izdelek ohladi.
Zmanjšana zmogljivost, neenakomeren tek.	Rezilo je blokirano z rastlinskimi ostanki ali tujki.	Preverite rezilo in po potrebi odstranite tujke.
	Primanjkuje maziva.	Na rezilo nanesite pršilo za vzdrževanje ter namastite pogonski del.
	Rezilo je topo ali poškodovano.	Rezilo nabrusite ali zamenjajte.

Če motnje ne morete odpraviti, se obrnite na službo za pomoč uporabnikom, navedeno na zadnji strani.

Tehnični podatki

Obratovalna napetost/napetost akumulatorja	V DC	7,2
Vrsta akumulatorja	Ah / Wh	2,2 / 15,8 / litij-ionski
najd. trajanje delovanja	min	130
Število vrtljajev v prostem teku n_o	min^{-1}	1000
Zvočna moč (EN 62841-4-2 in EN 50636-2-94)	dB(A)	90
Raven zvočnega tlaka L_{pA} (EN 62841-4-2 in EN 50636-2-94)	dB(A)	76 k=3,0 dB(A)
Vibracije (EN 62841-4-2 in EN 50636-2-94)	m/s^2	<2,5 k=1,5 m/s^2
Polnilnik		BI12TA-095080-AdV
Omrežna napetost	V AC / Hz	100-240 / 50/60
Napajalna napetost	V DC	9,5
Napajalni tok	mA	800
Poraba moči	W	7,6
Rezilo za travo		
Širina reza	mm	75
Teža vklj. z napravo	kg	0,64
Rezilo za grmovje		
Dolžina reza	mm	160
Moč reza	mm	7,8
Teža vklj. z napravo	kg	0,7

Skupna vrednost tresljajev

Navedena skupna vrednost tresljajev in vrednosti emisijskih vrednosti hrupa so bile izmerjene z uporabo standardizirane metode preskušanja (EN 62841-4-2 / EN 50636-2-94) in jih je mogoče uporabiti za primerjavo z drugim električnim orodjem. Uporabljate jih lahko tudi za okvirno oceno obremenitve.

⚠ Opozorilo

Tresljaji in emisijska vrednost hrupa se lahko med dejansko uporabo električnega orodja razlikujejo od navedenih vrednosti, odvisno od načina in vrste uporabe električnega orodja in še posebej vrste obdelovanca.

Potrebno je določiti varnostne ukrepe za zaščito uporabnika, ki temeljijo na oceni obremenjenosti s tresljaji pri dejanskih delovnih pogojih (pri tem je treba upoštevati vse stopnje delovnega postopka, npr. čas, v katerem je bilo orodje izklopljeno, in čas, v katerem je sicer vklopljeno, vendar ni obremenjeno).

Potrudite se, da bo obremenitev zaradi tresljajev in hrupa kar se da majhna. Ukrepi za zmanjšanje tresljajev in hrupa so na primer uporaba rokavic med delom, omejitev časa dela in uporaba pribora, ki je v dobrem stanju.

Odstranjevanje

Odlaganje embalaže med odpadke

Embalažo med odpadke zavrzite ločeno glede na vrsto materiala. Lepenko in karton oddajte med odpadni papir, folije pa med sekundarne surovine.

Odlaganje izdelka med odpadke

Velja v Evropski uniji in drugih evropskih državah s sistemi za ločeno zbiranje sekundarnih surovin.

Starih naprav ne smete odstraniti skupaj z gospodinjskimi odpadki!
Če izdelka ne nameravate več uporabljati, ste kot vsak uporabnik **zakonsko obvezani, da stare naprave odstranite ločeno od gospodinjskih odpadkov**, npr. na ustreznem zbirnem mestu vaše občine/mestne četrti. Tako je zagotovljena pravilna odstranitev starih naprav in preprečen negativen učinek na okolje. Zato so električne naprave označene z zgornjo oznako.

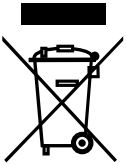

Baterij in akumulatorjev ni dovoljeno zavreči med gospodinjske odpadke!
Kot potrošnik ste po zakonu dolžni vse baterije in akumulatorje, ne glede na to, ali vsebujejo škodljive snovi* ali ne, oddati na zbirnem mestu za odpadke v svoji občini/delu mesta ali v trgovini, da bodo odstranjeni na okolju prijazen način. Baterije in akumulatorje je treba odstraniti ločeno od izdelka.
* označeno z: Cd = kadmij, Hg = živo srebro, Pb = svinec, Li = litij

Opseg isporuke

Opseg isporuke

1. Torba za pohranu
2. Punjač akumulatora
3. Zaštita reznog lista za nož za škare za grmlje
4. Nož za škare za grmlje
5. Jedinica motora
6. Nož za škare za travu
7. Zaštita reznog lista za nož za škare za travu

Dijelovi uređaja

8. Uklopni zapor
9. Kontrolna žaruljica punjenja
10. Utičnica za punjenje
11. Prekidač
12. Osnovna ploča alata
13. Deblokada alata
14. Područje pogona

Sadržaj
Pregled....2
Opseg isporuke....142
Općenito....144
Pročitajte i čuvajte upute za upotrebu....144
Pravilna upotreba....144
Objašnjenje znakova....144
Sigurnost....145
Objašnjenje napomena....145
Opće sigurnosne napomene za električne alate....145
Ostale opasnosti....152
Prvo puštanje u rad....152
Provjera uređaja i opsega isporuke....152
Čišćenje uređaja i opreme....153
Upotreba....153
Punjenje akumulatora....153
Preinaka uređaja / zamjena alata....153
Uključivanje/isključivanje uređaja....155
Radovi sa škarama za travu....155
Radovi sa škarama za grmlje....155
Provjera....155
Održavanje....156
Rezervni dijelovi....156
Servis za popravak....156
Čišćenje....156
Skladištenje....156
Transport....156
Rješavanje problema....157
Tehnički podaci....157
Ukupna vrijednost vibracija i vrijednost emisije buke....157
Odlaganje....158
Odlaganje pakovanja....158
Zbrinjavanje proizvoda na otpad....158
Uslovi garancije
EG-izjava o konformnosti
Servis

Općenito

Pročitajte i čuvajte upute za upotrebu

Ovo uputstvo za upotrebu pripada ovim akumulatorskim škarama za travu i grmlje (u nastavku pod nazivom „uređaj"). Ono sadrži važne informacije o pokretanju i rukovanju.

Prije upotrebe uređaja pažljivo pročitajte upute za upotrebu, posebno sigurnosne napomene. Nepoštivanje ovih uputa za upotrebu može dovesti do teških ozljeda ili oštećenja uređaja.

Upute za upotrebu temelje se na normama i pravilima koja vrijede u Europskoj uniji. U inozemstvu također poštujte smjernice i zakone specifične za tu zemlju.

Sačuvajte upute za upotrebu za daljnju upotrebu. Ako uređaj prosljeđujete trećim osobama, obavezno proslijedite i ovo upute za upotrebu.

Pravilna upotreba

Uređaj je namijenjen isključivo za rezanje malih travnjaka i rubova travnjaka, kao i za rezanje grmlja.

Namijenjeno je isključivo za privatnu upotrebu i nije pogodno za komercijalni sektor. Uređaj koristite samo onako kako je opisano u ovim uputama za upotrebu. Svaka druga upotreba smatra se neprikladnom i može dovesti do materijalne štete ili čak i do ozljede ljudi. Uređaj nije dječja igračka.

Proizvođač ili prodavatelj ne preuzima nikakvu odgovornost za štetu koja nastane zbog neprikladne ili pogrešne upotrebe.

Objašnjenje znakova

Sljedeće se oznake upotrebljavaju u ovim uputama za upotrebu, na uređaju ili na ambalaži.

Ovaj simbol vam daje korisne dodatne informacije o montaži ili radu.

Općeniti znak upozorenja.

Jedinica za rezanje radi pri isključenom motoru.

Pročitajte uputstvo za upotrebu.

Opasnost – ruke držite podalje od noža!

Zabranjeno izlaganje kiši.

Držite druge osobe podalje.

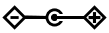

Ovaj simbol opisuje polaritet mrežnog adaptera: izvana (–), unutra (+).

Koristite punjač samo u unutarnjim prostorijama

Uređaji označeni ovim simbolom odgovaraju klasi zaštite II.

Izjava o sukladnosti (vidi poglavlje „Izjava o sukladnosti"): Proizvodi označeni ovim simbolom ispunjavaju sve propise Zajednice Europskog gospodarskog prostora.

Simbol pokazuje maksimalnu razinu zvučne snage L_{WA}.

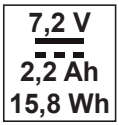

Napon akumulatora
Istosmjerna struja
Kapacitet akumulatora
Snaga akumulatora

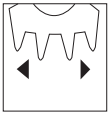

Označava širinu reza noža za travu.

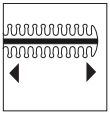

Označava dužinu reza noža za grmlje.

Typ LI 26 Preporučeni tipovi akumulatora

IPX1 Jedinica motora zaštićena je od kapanja vode.

III Proizvodi s ovim simbolom spadaju u klasu zaštite III.

Sigurnost

Objašnjenje napomena

U ovim se uputama za upotrebu koriste sljedeći znakovi opasnosti.

UPOZORENJE!

Ova signalna oznaka/riječ označava opasnost srednjeg stupnja rizika koja, ako se ne izbjegne, za posljedicu može imati smrt ili teške ozljede.

OPREZ!

Ova signalna oznaka/riječ označava opasnost niskog stupnja rizika koja, ako se ne izbjegne, za posljedicu može imati manju ili umjereno tešku ozljedu.

NAPOMENA!

Ova signalna riječ upozorava na moguću materijalnu štetu.

Opće sigurnosne napomene za električne alate

UPOZORENJE!

Pročitajte sve sigurnosne napomene, upute, ilustracije i tehničke podatke koje ste dobili uz ovaj električni alat. Nepridržavanje uputa navedenih u nastavku može prouzročiti strujni udar, požar i/ili teške ozljede.

Čuvajte sve sigurnosne napomene i upute za buduću upotrebu.

Pojam „Električni alat” koji se upotrebljava u sigurnosnim napomenama odnosi se električne alate na mrežno napajanje (s mrežnim vodom) ili na električne alate na akumulator (bez mrežnog voda).

Sigurnost na radnom mjestu

- **Održavajte svoje radno područje čistim i dobro osvijetljenim.** *Nered ili neosvijetljena radna područja mogu uzrokovati nesreće.*
- **Električni alat nemojte upotrebljavati u potencijalno eksplozivnoj okolini u kojoj se nalaze zapaljive tekućine, plinovi ili prašine.** *Električni alati stvaraju iskre koje mogu zapaliti prašinu ili pare.*
- **Djecu i druge osobe držite podalje tijekom upotrebe električnog alata.** *Ako skrenete pozornost, možete izgubiti kontrolu nad električnim alatom.*

Električna sigurnost

- **Priključni utikač električnog alata mora odgovarati utičnici. Na utikaču se ni u kojem slučaju ne smiju vršiti promjene. Nemojte upotrebljavati adapterske utikače zajedno sa sigurnosno uzemljenim električnim alatima.** *Neizmijenjeni utikači i odgovarajuće utičnice smanjuju opasnost od strujnog udara.*
- **Spriječite tjelesni kontakt s uzemljenim površinama kao što su cijevi, radijatori, štednjaci i hladnjaci.** *Postoji povećana opasnost od strujnog udara ako je vaše tijelo uzemljeno.*
- **Električne alate držite podalje od kiše ili vlage.** *Ulaz vode u električni alat povećava opasnost od strujnog udara.*

Sigurnost osoba

- **Budite oprezni, pazite što radite i savjesno postupajte tijekom rada s električnim alatom. Nemojte upotrebljavati električni alat kad ste umorni ili pod utjecajem droga, alkohola ili lijekova.** *Trenutak nepažnje pri upotrebi električnog alata može prouzročiti ozbiljne ozljede.*
- **Nosite osobnu zaštitnu opremu i uvijek zaštitne naočale.** *Nošenje osobne zaštitne opreme kao što su maska protiv prašine, protuklizne zaštitne cipele, zaštitna kaciga ili zaštita za sluh, smanjuju rizik od ozljeda, ovisno o načinu i primjeni električnog alata.*
- **Spriječite nenamjerno pokretanje. Provjerite je li električni alat isključen prije njegovog priključivanja na napajanje strujom i/ili akumulator, prije podizanja ili nošenja.** *Nošenje električnog alata s*

prstom na prekidaču ili priključivanje uključenog električnog alata na napajanje strujom može prouzročiti nesreće.

- **Uklonite alate za namještanje ili vijčane ključeve prije uključivanja električnog alata.** *Alat ili ključ koji se nalazi u dijelu električnog alata koji se okreće može prouzročiti ozljede.*
- **Izbjegavajte neobično držanje tijela. Pobrinite se da imate siguran oslonac i držite ravnotežu u svakom trenutku.** *Tako možete bolje kontrolirati električni alat u neočekivanim situacijama.*
- **Nosite prikladnu odjeću. Nemojte nositi široku odjeću ili nakit. Kosu i odjeću držite podalje od pomičnih dijelova.** *Pomični dijelovi mogu zahvatiti širu odjeću, nakit ili dugu kosu.*
- **Nemojte se prepustiti lažnom osjećaju sigurnosti i zanemarivati sigurnosna pravila koja vrijede za električni alat, čak i ako ste dobro upoznati s rukovanjem električnog alata nakon mnogo korištenja.** *Nepažljivo rukovanje može uzrokovati teške ozljede u djeliću sekunde.*

Upotreba i rukovanje električnim alatom

- **Električni alat nemojte izlagati prevelikom teretu. Tijekom svog rada upotrijebite električni alat namijenjen u tu svrhu.** *Uz odgovarajući električni alat radite bolje i sigurnije u navedenom području rada.*
- **Nemojte upotrebljavati električni alat s neispravnim prekidačem.** *Električni alat koji se više ne može uključiti ili isključiti je opasan i mora se popraviti.*
- **Izvucite utikač iz utičnice i/ili uklonite akumulator s mogućnošću skidanja prije namještanja uređaja, zamjene dijelova električnog alata ili odlaganja električnog alata.** *Ova mjera opreza sprječava slučajno pokretanje električnog alata.*
- **Nekorištene električne alate čuvajte izvan dosega djece. Upotrebu električnog alata nemojte prepustiti osobama koje nisu upoznate s upotrebom ili nisu pročitale ove upute.** *Električni alati su opasni ako ih upotrebljavaju neiskusne osobe.*
- **Pažljivo održavajte električne alate i utični alat. Provjerite funkcioniraju li pomični dijelovi te da ne zapinju, jesu li slomljeni ili tako oštećeni da je ograničena funkcija električnog alata. Oštećeni**

dijelovi moraju se popraviti prije upotrebe električnog alata. *Uzrok mnogih nesreća su neprikladno održavani električni alati.*

- **Rezne alate održavajte oštrim i čistim.** *Pažljivo održavani rezni alati s oštrim reznim rubovima manje zapinju i lakše je njima upravljati.*
- **Upotrebljavajte električni i utični alat itd. u skladu s uputama. Pritom uzmite u obzir radne uvjete i aktivnost koju treba provesti.** *Upotreba električnih alata u svrhe za koje nisu namijenjeni može uzrokovati opasne situacije.*
- **Ručke i površine za hvatanje moraju biti suhe, čiste i bez ulja i maziva.** *Skliske ručke i površine za hvatanje ne omogućuju sigurno rukovanje i kontrolu električnog alata u nepredviđenim situacijama.*

Upotreba i rukovanje akumulatorskim alatom

- **Punjive baterije punite samo punjačima koje je preporučio proizvođač.** *Punjač koji je namijenjen za određenu vrstu punjivih baterija može uzrokovati opasnost od požara ako se upotrebljava s drugim punjivim baterijama.*
- **U električnim alatima upotrebljavajte samo akumulatore koji su predviđeni u tu svrhu.** *Upotreba drugih akumulatora može prouzročiti ozljede i opasnost od požara.*
- **Nekorišteni akumulator držite podalje od spojnica, kovanica, ključeva, igli, vijaka ili drugih sitnih metalnih predmeta koji bi mogli uzrokovati premošćivanje kontakata.** *Kratki spoj između kontakata akumulatora za posljedicu može imati opekline ili vatru.*
- **U slučaju pogrešne primjene tekućina može izaći iz akumulatora. Izbjegavajte kontakt. Ako dođe do slučajnog kontakta, isperite vodom. Ako tekućina dospije u oči, dodatno potražite pomoć**

liječnika. *Tekućina akumulatora koja istječe može prouzročiti iritacije kože ili opekline.*

- **Nemojte upotrebljavati oštećeni ili izmijenjeni akumulator.** *Oštećeni ili izmijenjeni akumulator može se ponašati nepredvidljivo i uzrokovati vatru, eksploziju ili opasnost od ozljede.*
- **Nemojte izlagati akumulator vatri ili previsokim temperaturama.** *Vatra ili temperature više od 130 °C mogu uzrokovati eksploziju.*
- **Slijedite napomene za punjenje i nikada nemojte puniti akumulator ili akumulatorski alat izvan temperaturnog raspona navedenog u uputama za upotrebu.** *Pogrešno punjenje ili punjenje izvan dopuštenog temperaturnog raspona može uništiti akumulator i povećati opasnost od požara.*

Servis

- **Popravak električnog alata prepustite samo ovlaštenom stručnom osoblju i to samo s originalnim rezervnim dijelovima.** *Na taj će način ostati sačuvana sigurnost električnog alata.*
- **Nikada nemojte održavati oštećene akumulatore.** *Kompletno održavanje akumulatora smije provesti samo proizvođač ili ovlaštene osobe servisne službe.*

Dodatne sigurnosne napomene za punjač

⚠ UPOZORENJE! Opasnost od ozljede!

Pri neispravnom radu uzrokovanim neispravnim rukovanjem može doći do ozljeda. To predstavlja opasnost za djecu i osobe sa smanjenim fizičkim, senzornim ili mentalnim sposobnostima (primjerice osobe s djelomičnim invaliditetom, starije osobe s ograničenim fizičkim i mentalnim sposobnostima) ili s nedovoljnim iskustvom i znanjem (primjerice starija djeca).

- Djeca se ne smiju igrati uređajem niti priključnim kabelima.
- Čišćenje i korisničko održavanje ne smiju provoditi djeca.
- Djeca ne smiju rukovati uređajem.
- Ne ostavljajte uređaj bez nadzora tijekom rada.

Upotreba i rukovanje punjačem

- Punjač priključite samo ako mrežni napon utičnice odgovara podacima na natpisnoj pločici.
- Uređaj priključite samo na utičnicu kojoj se može lako pristupiti kako biste ga u slučaju kvara brzo mogli isključiti s električne mreže.
- Pri punjenju baterija uvijek pripazite na dovoljan protok zraka. Mogu nastati plinovi.
- Upotrebljavajte punjač samo za punjenje baterija koje je odobrio proizvođač.
- Nemojte puniti baterije koje se ne mogu ponovno napuniti.
- Puknuta ili baterija oštećena na bilo koji način ne smije se povezivati s punjačem.
- Zaštitite punjač od bilo koje vrste vlage.
- Nikada ne upotrebljavajte punjač u blizini eksplozivnih ili zapaljivih tvari. Postoji opasnost od požara i eksplozije.
- Ne stavljajte predmete na punjač i ne prekivajte punjač.
- Ne postavljajte punjač u blizini izvora topline.
- Redovito provjeravajte je li punjač oštećen.
- Upotrebljavajte oštećeni punjač tek nakon popravka.
- Nije dozvoljeno rastavljanje uređaja. Popravke smije provoditi samo ovlaštena tehnička korisnička služba.
- Ne upotrebljavajte punjač ako je bio izložen udarcima ili ako je pao.
- Isključite punjač nakon svakog korištenja iz mreže.
- Isključite punjač iz mreže prije čišćenja, održavanja, skladištenja i transporta i ostavite da se u potpunosti ohladi.

Sigurnosne napomene za škare za travu

- Nikada nemojte prepustiti rukovanje uređajem djeci ili osobama s ograničenim fizičkim, senzornim ili mentalnim sposobnostima ili s nedostatkom iskustva i znanja kao ni osobama koje nisu upoznate s uputama za upotrebu uređaja. Lokalni propisi mogu odrediti dobno ograničenje za korisnika.
- Nemojte rukovati uređajem ako se u blizini nalaze druge osobe, posebno djeca, ili kućni ljubimci.
- Nemojte upotrebljavati uređaj ako postoji opasnost od udara groma.

- Nikada nemojte upotrebljavati uređaj s neispravnim zaštitnim uređajima ili poklopcima ili bez zaštitnih uređaja.
- Uređaj uvijek odvojite od napajanja strujom (izvucite utikač iz utičnice i/ili uklonite akumulator s mogućnošću skidanja):
  - Ako uređaj ostavljate bez nadzora.
  - Ako se uklanja blokada.
  - Ako se uređaj provjerava, čisti ili održava.
  - Ako je uređaj došao u kontakt sa stranim tijelom.
  - Ako uređaj počne neobično vibrirati.
- Nemojte dirati pomične opasne dijelove prije nego što se uređaj odvoji od napajanja strujom i dok se pomični opasni dijelovi potpuno ne zaustave.
- Tijekom rada uvijek nosite zaštitne cipele i duge hlače.
- Nemojte trčati s uređajem, samo hodajte.
- U slučaju nezgode ili smetnje odmah isključite uređaj i po potrebi se obratite liječniku.

Sigurnosne napomene za škare za živicu

- **Sve dijelove tijela držite podalje od noža za rezanje. Nemojte pokušavati ukloniti ili držati materijal koji treba rezati dok nož radi. Materijal za rezanje koji je zapeo uklonite samo kad je uređaj isključen.** Trenutak nepažnje tijekom rukovanja škarama za živicu može prouzročiti teške ozljede.
- **Škare za živicu nosite za ručku kada nož miruje i prste držite podalje od svih mrežnih prekidača.** Pravilno nošenje škara za živicu smanjuje opasnost od nenamjernog pokretanja te opasnost od ozljede koju mogu uzrokovati oštrice.
- **Kad transportirate ili skladištite škare za živicu, uvijek stavite poklopac noža.** Pravilno rukovanje škarama za živicu smanjuje opasnost od ozljede oštricama.
- **Osigurajte da je prekidač isključen i da je akumulator uklonjen ili nije priključen. Pratite sve upute kad uklanjate zaglavljeni materijal ili održavate uređaj.** Neočekivano aktiviranje škara za živicu pri

uklanjanju zaglavljenog materijala ili pri održavanju može uzrokovati teške ozljede.

- **Držite električni alat samo za izolirane površine za hvatanje jer nož za rezanje može doći u kontakt sa skrivenim strujnim vodovima.** Kontakt noža za rezanje s vodom koji provodi napon može metalne dijelove uređaja staviti pod napon ili uzrokovati strujni udar.
- **Sve strujne kabele i vodove držite podalje od područja rezanja.** Strujni kabeli ili vodovi mogu biti skriveni u živici ili grmlju i slučajno odsječeni oštricom.
- **Nemojte upotrebljavati škare za živicu ako je loše vrijeme, posebno ako postoji opasnost od grmljavine.** To smanjuje opasnost od udara groma.
- **Prije početka radova potražite u živici skrivene objekte, npr. žicu itd.** Tako ćete spriječiti oštećenja uređaja.
- **Držite škare za živicu ispravno, npr. s obje ruke na ručkama ako postoje dvije ručke.** Gubitak kontrole nad uređajem može uzrokovati ozljede.
- **Tijekom radova s uređajem nosite odgovarajuću odjeću i radne rukavice. Nikada nemojte primati uređaj za nož za rezanje ili ga podizati za nož za rezanje.** Kontakt s nožem za rezanje može uzrokovati ozljede.

Ostale opasnosti

Unatoč pravilnoj upotrebi nije moguće potpuno isključiti ostale opasnosti koje nisu očite.

Ovisno o vrsti uređaja mogu se pojaviti sljedeći rizici:

Zdravstvene poteškoće uzrokovane emisijom vibracija ako se uređaj upotrebljava tijekom dužeg razdoblja, ako se njime ne upravlja pravilno ili se ne održava na ispravan način.

Ozljede i materijalne štete uzrokovane pomicanjem noževa ili lomljenjem nastavaka alata.

Prvo puštanje u rad

Provjera uređaja i opsega isporuke

⚠ UPOZORENJE! Opasnost od gušenja!

Djeca se u igri s folijom pakovanja mogu u nju zapetljati i ugušiti se.

- Pazite da se djeca ne igraju s folijom pakovanja.

NAPOMENA! Opasnost od oštećenja!

Ako ne budete oprezni pri otvaranju ambalaže oštrim nožem ili drugim šiljastim predmetima, možete oštetiti uređaj.

- Stoga vrlo oprezno otvarajte ambalažu.

1. Izvadite uređaj iz ambalaže.
2. Provjerite je li isporuka potpuna (pogledajte poglavlje „Opseg isporuke”).

3. Provjerite jesu li oštećeni uređaj i pojedinačni dijelovi. Nemojte pokretati oštećeni uređaj i obratite se proizvođaču na adresu servisa navedenu na jamstvenom listu.

Čišćenje uređaja i opreme

1. Uklonite materijal ambalaže i sve zaštitne folije.
2. Očistite uređaj i opremu prije prve upotrebe (pogledajte poglavlje „Čišćenje").

Upotreba

Punjenje akumulatora

⚠ UPOZORENJE! Opasnost od požara!

Punjenje pri temperaturi nižoj od 10 °C dovodi do kemijskog oštećenja stranice i može prouzrokovati požar.

- Punite bateriju na sobnoj temperaturi.

1. Umetnite punjač akumulatora 2 u utičnicu.
2. Utaknite utikač kabela za punjenje u utičnicu za punjenje 10 uređaja.
3. Kontrolna žaruljica punjenja 9 svijetli tijekom postupka punjenja u crvenoj boji. Nakon punjenja kontrolna žaruljica punjenja svijetli u zelenoj boji i postupak punjenja završava.

Akumulator je napunjen.

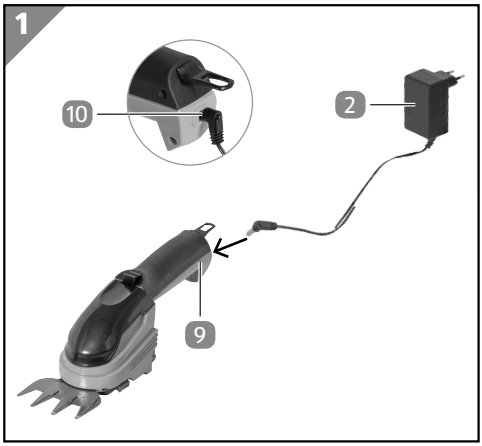

Stanja signala kontrolne žaruljice punjenja

Tijekom postupka punjenja	
Svijetli crveno	Akumulator se puni
Svijetli zeleno	Akumulator potpuno napunjen
Treperi crveno	Akumulator pregrijan – neuobičajeno stanje
Tijekom rada	
Svijetli zeleno	Uređaj u pogonu
Treperi zeleno	Niska razina akumulatora

Preinaka uređaja / zamjena alata

1. Priprema

- Postavite zaštitu noža na oštrice

2. Vađenje alata
- Pritisnite deblokade alata 13 s obje strane
- Skinite alat

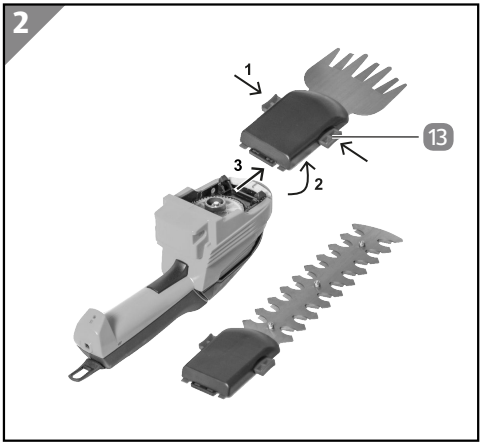

3. Čišćenje i podmazivanje
- Uklonite prljavštinu koja je možda prodrla u područje pogona 14
- Područje pogona 14 lagano podmažite uobičajenim univerzalnim mazivom

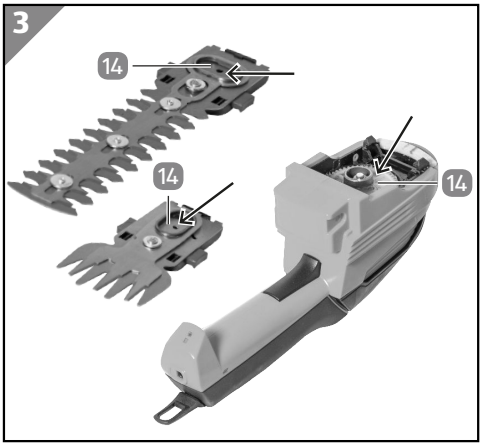

4. Umetanje alata
- Umetnite alat sa stražnjim uklopnim elementom u uređaj
- Uklopite alat pritiskom na osnovnu ploču alata 12 u klik sustav

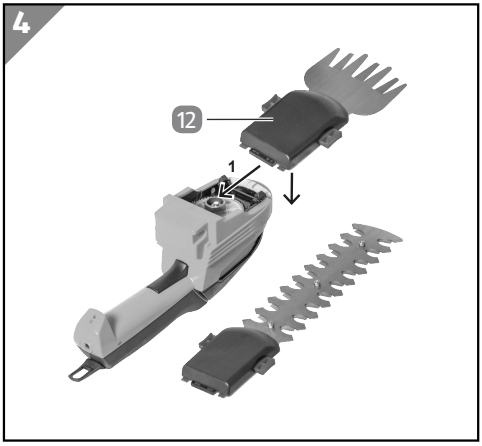

Nije potrebno paziti na položaj ekscentričnog pogona pri zamjeni. Tijekom uključivanja ekscentar prijenosnika samostalno se pomiče u odgovarajući otvor alata.

Uređaj je ponovno spreman za rad.

Uključivanje/isključivanje uređaja

OPREZ! Opasnost od ozljede!

- Prije svakog pokretanja uklonite zaštitu reznog lista i ponovno je stavite nakon upotrebe i tijekom prekida.
- Držite uređaj dok se alat ne zaustavi.

1. Uključivanje
- Primite uređaj u ruku držeći ga za ručku.
- Uklonite zaštitu reznog lista 7/3.
- Čvrsto primite ručku i pritom gurnite uklopni zapor 8 palcem prema naprijed.
- Sada kažiprstom pritisnite prekidač 11.
- Nakon pokretanja uređaja, uklopni zapor može se otpustiti.
2. Isključivanje
- Pustite prekidač 11.
- Držite uređaj dok se alat ne zaustavi.
3. Prekid ili završetak rada
- Postavite zaštitu reznog lista 7/3.

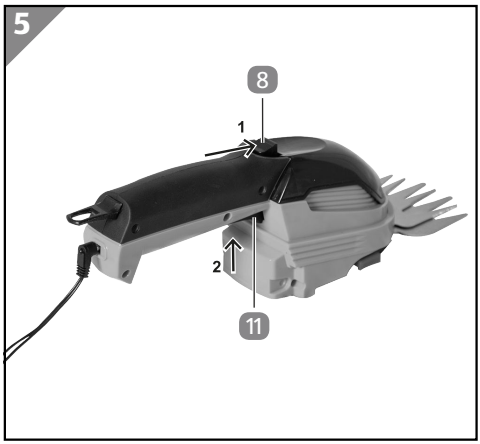

Radovi sa škarama za travu

Škare za travu služe za obradu teško dostupnih mjesta i rubova travnjaka koje kosilica ili trimer za travu teško mogu obraditi ili ih uopće ne mogu obraditi.

Radovi sa škarama za grmlje

Nož za rezanje uvijek vodite od sebe, nikad prema sebi.

Prije rezanja provjerite postoje li skriveni objekti u živici ili grmlju, npr. žičane ograde, i po potrebi ih uklonite.

Najprije uklonite debele grane škarama za obrezivanje grana.

Najbolji učinak rezanja postižete ako nož za grmlje vodite tako da zupci noža budu usmjereni pod kutom od cca. 15° u odnosu prema živici.

Zahvaljujući suprotno rotirajućim noževima koji režu s obje strane, nožem za grmlje možete rezati u oba smjera.

Provjera

OPREZ! Opasnost od ozljede zbog oštrih noževa!

- Nosite zaštitne rukavice.

Provjerite prije svake upotrebe:

- Ima li uređaj oštećenja.
- Postoje li oštećenja na elementima za rukovanje.
- Je li oprema u besprijekornom stanju.
- Jesu li svi otvori za ventilaciju slobodni i čisti.

Nemojte pokretati oštećeni uređaj ili opremu. Provjeru i popravak prepustite proizvođaču ili njegovoj servisnoj službi ili osobi sa sličnim kvalifikacijama.

Održavanje

Po potrebi očistite i podmažite pomične dijelove u području pogona.

Redovito provjeravajte uređaj (pogledajte poglavlje „Provjera”).

Rezervni dijelovi

Ako trebate opremu ili rezervne dijelove, obratite se našoj servisnoj službi.

Kad radite s ovim uređajem, nemojte upotrebljavati nikakve dodatne dijelove osim onih koje preporučuje naša tvrtka. U suprotnom, može doći do teških ozljeda rukovatelja ili osoba u blizini te do oštećenja uređaja.

Kad naručujete rezervne dijelove, potrebno je navesti sljedeće podatke:

- tip uređaja
- broj artikla uređaja

Servis za popravak

Popravke na električnim alatima smiju vršiti samo stručni električari. Pri slanju alata na popravak opišite grešku koju ste pronašli.

Čišćenje

⚠ OPREZ! Opasnost od ozljede zbog oštrih noževa!

- Nosite zaštitne rukavice.

NAPOMENA! Opasnost od oštećenja!

Nepravilno rukovanje uređajem može oštetiti uređaj.

- Nemojte upotrebljavati agresivna sredstva za čišćenje, četke s metalnim ili najlonskim čekinjama kao ni oštre ili metalne predmete za čišćenje poput noža, tvrdih lopatica ili sličnih predmeta. Oni mogu oštetiti površine.

Očistite uređaj samo četkom ili krpom. Uređaj nikada nemojte prskati vodom ili uranjati u vodu.

Obradite noževe raspršivačem za njegu nakon svake upotrebe.

Zamijenite istrošene, tupe noževe.

Nakon upotrebe uvijek postavite zaštitu reznog lista.

Provjerite postoje li na uređaju očiti nedostaci i po potrebi ga odnesite na popravak u ovlašteni servis.

Skladištenje

NAPOMENA! Opasnost od oštećenja!

Nepravilno skladištenje uređaja može uzrokovati oštećenja.

- Pustite uređaj da se potpuno ohladi.
- Uređaj postavite tako da ne može pasti u vodu.
- Čuvajte uređaj na čistom, suhom mjestu zaštićenom od mraza i koje je nedostupno djeci.

1. Temeljito očistite uređaj (pogledajte poglavlje „Čišćenje“).
2. Akumulator pohranite na skladište na 50 – 80 % njegovog kapaciteta. Pri skladištenju dužem od 6 mjeseci, provjerite nakon isteka tog razdoblja razinu napunjenosti i po potrebi napunite akumulator.
3. Ako je moguće, zapakirajte uređaj u originalnu ambalažu.
4. Čuvajte uređaj na mjestu zaštićenom od sunčevog svjetla ili drugih izvora topline.
5. Uređaj i opremu skladištite na temperaturi između +10 °C i +30 °C.

Transport

Transportirajte uređaj i opremu tako da budu zaštićeni od udaraca i vibracija i u originalnoj ambalaži.

Rješavanje problema

Problem	Mogući uzrok	Uklanjanje
Motor ne radi.	Akumulator je prazan.	Napunite akumulator.
	Akumulator je neispravan, prekidač je neispravan.	Kontaktirajte servisnu službu.
	Aktivirala se zaštita od preopterećenja motora jer je motor previše opterećen ili pregrijan.	Pustite uređaj da se ohladi 15 – 20 minuta.
Nedostatak snage, nepravilan rad.	Nož za rezanje blokiran biljnim ostacima ili stranim tijelima.	Provjerite nož za rezanje i po potrebi uklonite strana tijela.
	Nedovoljno podmazivanje.	Noževe za rezanje tretirajte raspršivačem za njegu i podmažite područje pogona.
	Nož za rezanje tup ili u kvaru.	Naoštrite ili zamijenite nož za rezanje.

U slučaju da se pogreška ne može ukloniti, kontaktirajte korisničku službu koja je navedena na posljednjoj stranici.

Tehnički podaci

Napon akumulatora / radni napon	V DC	7,2
Tip akumulatora	Ah / Wh	2,2 / 15,8 / litij-ionski
Maks. vrijeme rada	min.	130
Broj okretaja u praznom hodu n_0	min^{-1}	1000
Zvučna snaga (EN 62841-4-2 i EN 50636-2-94)	dB(A)	90
Razina zvučnog tlaka L_{pA} (EN 62841-4-2 i EN 50636-2-94)	dB(A)	76 k = 3,0 dB(A)
Vibracija (EN 62841-4-2 i EN 50636-2-94)	m/s^2	< 2,5 k = 1,5 m/s^2
Punjač		BI12TA-095080-AdV
Napon mreže	V AC / Hz	100 – 240 / 50/60
Napon punjenja	V DC	9,5
Struja punjenja	mA	800
Prihvatna snaga	W	7,6
Nož za škare za travu		
Širina reza	mm	75
Težina uklj. uređaj	kg	0,64
Nož za grmlje		
Dužina reza	mm	160
Debljina reza	mm	7,8
Težina uklj. uređaj	kg	0,7

Ukupna vrijednost vibracija i vrijednost emisije buke

Navedena ukupna vrijednost vibracija i navedene vrijednosti emisije buke izmjerene su u skladu sa standardiziranim ispitnim postupkom (EN 62841-4-2 / EN 50636-2-94) i mogu se upotrijebiti za međusobnu usporedbu električnih alata. Također se mogu upotrijebiti za prethodnu procjenu izloženosti.

⚠ Upozorenje

Tijekom stvarne upotrebe električnog alata emisije vibracija i buke mogu odstupati od navedenih vrijednosti, ovisno o načinu na koji se električni alat upotrebljava, posebno o vrsti izratka koji se obrađuje.

Potrebno je uspostaviti sigurnosne mjere za zaštitu rukovatelja, na temelju procjene izloženosti vibracijama tijekom stvarnih uvjeta upotrebe (pritom se uzimaju u obzir svi dijelovi radnog ciklusa, na primjer vrijeme kada je električni alat isključen i vrijeme kada je uključen, ali radi bez opterećenja).

Pokušajte zadržati izloženost vibracijama i buci što je moguće nižom. Primjeri mjera za smanjenje izloženosti vibracijama uključuju nošenje rukavica pri korištenju alatom, ograničenje radnog vremena i upotrebu opreme koja je u dobrom stanju.

Odlaganje

Odlaganje

Odlaganje pakovanja

Odložite pakovanje prema vrsti. Debeli papir i karton stavite u otpadni papir, folije u dio za recikliranje.

Zbrinjavanje proizvoda na otpad

Stari uređaji ne smiju se odlagati s kućnim otpadom!
Ako se uređaj više ne može koristiti, svaki je potrošač **zakonski obvezan stare uređaje odvojiti od kućnog otpada**, i odložiti npr. na zbirnom mjestu u svojoj općini/dijelu grada. Na taj način se osigurava da se stari uređaji pravilno recikliraju i da se izbjegnu negativni utjecaji na okoliš. Zbog toga su električni uređaji označeni gore navedenim simbolom.

Obične i punjive baterije ne smiju se bacati u kućni otpad!
Kao potrošač imate zakonsku obavezu odložiti sve obične i punjive baterije, bez obzira sadrže li štetne tvari* ili ne, na mjesto za prikupljanje u svojoj općini / dijelu grada ili ih predati trgovcima, kako bi se one mogle odložiti na ekološki prihvatljiv način. Obične i punjive baterije uklanjaju se odvojeno od uređaja.
* Cd = kadmij, Hg = živa, Pb = olovo, Li = litij

ikra GmbH
Schlesierstraße 36
D-64839 Münster / Altheim

JAMSTVO

Za ovaj uređaj dajemo, bez obzira na obveze trgovca iz kupovnog ugovora, krajnjem potrošaču slijedeće jamstvo:

Vrijeme trajanja jamstva iznosi 60 mjeseca, a počinje prodajom uređaja što se dokazuje originalnim računom. Iz jamstva su isključeni potrošni dijelovi i štete koje nastanu uporabom neispravnih dodatnih dijelova, popravaka sa neoriginalnim dijelovima, primjene sile, udara i loma kao i nasilnog preopterećenja motora.

Jamstvo na zamjenu odnosi se samo na neispravne dijelove, a ne na kompletne uređaje. Popravak u jamstvenom roku smije provesti samo ovlašteni servis ili servisna služba proizvođača. U slučaju zahvata od strane neovlaštenih servisa, jamstvo više ne vrijedi.

Troškove poštarine, pošiljke i vezane troškove snosi kupac.

Proizvod	**Tvornički broj**
Datum prodaje	

SERVIS:

VAR - ERCO d.o.o.
Stipana Vilova 14A
HR – 10090 ZAGREB
Tel. +00385 91 571 3164
Fax +00385 1 3454 906

HRV6020200311

DE Garantiebedingungen

Für dieses Werkzeug leisten wir unabhängig von den Verpflichtungen des Händlers aus dem Kaufvertrag gegenüber dem Endabnehmer wie folgt Garantie:

Die Garantiezeit beträgt 60 Monate und beginnt mit der Übergabe die durch Originalkaufbeleg nachzuweisen ist. Ausgenommen von der Garantie sind Verschleißteile, Akkus und Schäden die durch Verwendung falscher Zubehörteile, Reparaturen mit Nichtoriginalteilen, Gewaltanwendungen, Schlag und Bruch sowie mutwillige Motorüberlastung entstanden sind. Garantieaustausch erstreckt sich nur auf defekte Teile, nicht auf komplette Geräte. Garantiereparaturen dürfen nur von autorisierten Werkstätten oder vom Werkskundendienst durchgeführt werden. Bei Fremdeingriff erlischt die Garantie. Die Garantie gilt nicht bei gewerblichem Gebrauch des Produkts.

Porto, Versand- und Nachfolgekosten gehen zu Lasten des Käufers.

GB Warranty

For this tool, the company provides the end user - independently from the retailer‘s obligations resulting from the purchasing contract - with the following warranties:

The warranty period is 60 months beginning from the hand-over of the device which has to be proved by the original purchasing document. Wearing parts, rechargeable batteries and defects caused by the use of non fitting accessories, repair with parts that are not original parts of the manufacturer, use of force, strokes and breaking as well as mischievous overloading of the motor are excluded from this warranty. Warranty replacement does only include defective parts, not complete devices. Warranty repair shall exclusively be carried out by authorized service partners or by the company‘s customer service. In the case of any intervention of not authorized personnel, the warranty will be held void. The warranty shall not apply to commercial use of the product.

All postage or delivery costs as well as any other subsequent expenses will be borne by the customer.

FR Conditions de garantie

Indépendamment des obligations ressortant du contrat de vente conclu par le fournisseur avec le consommateur final, nous accordons pour cet appareil la garantie suivante:

La période de garantie est de 60 mois et entre en vigueur à la remise de l‘outil qui sera justifiée par présentation du bon d‘achat original. Les pièces d‘usure, les accus et les dommages dus à l‘utilisation de pièces non conformes, à des réparations effectuées avec des pièces non originales, à l‘exercice de la force, à des coups, une destruction ou une surcharge intentionnelle du moteur sont exclus de la garantie. Les échanges sous garantie ne concernent que les pièces défectueuses et non les appareils complets. Les réparations sous garantie ne peuvent être effectuées que par des ateliers autorisés ou par le service après-vente de l‘usine.La garantie s‘éteint en cas d‘intervention étrangère au fournisseur agréé. La garantie n’est pas valable en cas d’usage commercial du produit.

Les frais de port, d‘expédition et autres frais annexes sont à la charge du client.

IT GARANZIA

Per questo attrezzo, indipendentemente dagli obblighi del commerciante di fronte al consumatore, concediamo la seguente garanzia.

Il periodo della garanzia è di 60 mesi ed esso ha inizio al momento dell‘acquisto, il quale è da comprovare mediante lo scontrino fiscale. Sono esclusi dalla garanzia: le componenti soggetti ad usura, batteria e danni che sono causati dall‘utilizzo di accessori non conformi, da riparazioni con componenti non originali, dall‘utilizzo di troppa forza, da colpi e rotture come anche il sovraccarico volontario del motore. La sostituzione nell‘ambito della garanzia si riferisce unicamente alle componenti difettose e non agli apparecchi completi. Le riparazioni, nell‘ambito della garanzia, si devono eseguire unicamente presso officine autorizzate o presso il servizio clienti dello stabilimento. Al momento di un intervento non autorizzato, la garanzia cessa di persistere. La garanzia non si applica all‘uso commerciale del prodotto.

I spedizione e quelle seguenti le stesse vanno a carico dell‘acquirente.

ES Condiciones de garantía

Independientemente de las obligaciones del vendedor derivadas del contrato de compra, por esta herramienta le concedemos al comprador final la siguiente garantía:

La garantía asciende a 60 meses y empieza con la entrega que deberá ser demostrada por el comprobante de compra original. De la garantía están excluidas las piezas de desgaste, las baterías y los daños que se han originado por el empleo de piezas accesorias equivocadas, reparaciones con piezas no originales, uso de la fuerza, golpe y rotura, así como una sobrecarga con intención del motor. La sustitución cubierta por la garantía se extiende únicamente a piezas defectuosas y no a aparatos completos. Reparaciones cubiertas por la garantía deberán ser efectuadas sólo por talleres autorizados o por el Servicio de Postventa de la fábrica. La garantía caducará en el caso de una intervención ajena. La garantía no se aplica al uso comercial del producto.

Porte, costes de envío y subsiguientes corren a cargo del comprador.

CZ Záruční podmínky

Nezávisle od závazku prodejce vyplývajícího z kupní smlouvy vůči konečnému odběrateli poskytujeme na toto zařízení následující záruku:

Záruční doba je 60 mesícu a zacíná predáním, které je treba prokázat originálním pokladním dokladem. Záruka se nevztahuje na díly podléhající rychlému opotrebení, baterií a na škody vzniklé v dusledku používání nesprávného príslušenství a oprav za použití ne originálních dílu a v dusledku použití násilí, úderu nebo rozbití a svévolného pretížení motoru. V rámci záruky se provádí pouze výmena defektních dílu, a ne kompletních prístroju. Opravy v záruce smejí provádet pouze autorizované opravny nebo podnikový servis. V prípade cizích zásahu záruka zaniká. Záruka neplatí při komerčním využívání produktu.

Porto, zasilatelské jakož i následné náklady nese kupující.

SK Záručné podmienky

Nezávázne od záväzku predajcu vyplývajúceho z kúpnej zmluvy voči finálnemu odberateľovi poskytujeme na tento prístroj nasledujúcu záruku:

Záručná doba je 60 mesiacov a začína predajom, ktoré je potrebné preukáza originálom predajného dokladu. Záruka sa nevz ahuje na diely podliehajúce rychlému opotrebovaniu, akumulátorov a na škody vzniknuté v dôsledku používania nesprávneho príslušenstva a opráv, na použitie nie originálnych dielov a v dôsledku použitia násilia, úderu, alebo rozbitia a svojvoľného pre aženia motora. V rámci záruky sa robí iba výmena defektných dielov, a nie kompletných prístrojov. Opravy v záruke smú vykonáva iba autorizované opravovne, alebo podnikový servis. V prípade cudzích zásahov záruka zaniká. Záruka neplatí pri komerčnom použití výrobku.

Porto, zasielateľské ako aj iné následné náklady nesie kupujúci.

SI Garancijski pogoji

Za to napravo dajemo sledečo garancijo neodvisno od obveznosti in dolžnosti trgovca iz kupne pogodbe do končnega porabnika in odjemalca:

Garancijski čas znaša 60 mesecev in se začne z nakupom, ki se dokazuje z originalnim računom. Garancija ne zajema delov, ki se hitro obrabijo, škode, akumulator, ki je nastala zaradi uporabe napačnih priključkov, popravil z neoriginalnimi rezervnimi deli, uporabe sile, udarcev in zloma ter namerne preobremenitve motorja. Zamenjava v okviru garancije zajema samo poškodovane dele in ne celega aparata. Garancijska popravila lahko opravlja samo pooblaščena delavnica ali servisna služba. Pri tujem posegu garancija preneha veljati. Garancija ne velja, če izdelek uporabljate v komercialne namene.

Poštnina, stroški razpošiljanja in prevzema so v breme kupca.

HR

Uslovi garancije

Za ovaj uređaj dajemo bez obzira na obaveze trgovca iz kupovnog ugovora, krajnjem potrošaču sledeću garanciju:

Vreme trajanja garancije iznosi 60 meseca, a počinje sa predajom koja se treba dokazati originalnim računom. Iz garancije su isključeni potrošni delovi, akumulatorima i štete, koje nastanu upotrebom neispravnih dodatnih delova, popravaka sa neoriginalnim delovima, primene sile, udara i loma kao i nasilnog preopterećenja motora. Garancija na izmenu se proteže samo na neispravne delove, ne na kompletne uređaje. Popravke pod garancijom sme provesti samo ovlaštena radionica ili servisna služba proizvođača. Kod stranih zahvata garancija propada.Garancija ne vrijedi u slučaju komercijalne uporabe proizvoda.

Troškove poštarine, pošiljke i posledične troškove snosi kupac.

EG-KONFORMITÄTSERKLÄRUNG / EC DECLARATION OF CONFORMITY

ikra GmbH, Schlesierstrasse 36, 64839 Münster, Germany

D - erklärt folgende Konformität gemäß EU-Richtlinie und Normen für Artikel
GB - explains the following conformity according to EU directives and norms for the following product
FR - déclare la conformité suivante selon la directive CE et les normes concernant l'article
IT - dichiara la seguente conformità secondo la direttiva UE e le norme per l'articolo
NL - verklaart de volgende overeenstemming conform EU richtlijn en normen voor het product
E - declara la siguiente conformidad a tenor de la directiva y normas de la UE para el artículo
PT - declara a seguinte conformidade, de acordo com a directiva CE e normas para o artigo
DK - attesterer følgende overensstemmelse i medfør af EU-direktiv samt standarder for artikel
SE - förklarar följande överensstämmelse enl. EU-direktiv och standarder för artikeln
FIN - vakuuttaa, että tuote täyttää EU-direktiivin ja standardien vaatimukset
EE - tõendab toote vastavust EL direktiivile ja standarditele
CZ - vydává následující prohlášení o shodě podle směrnice EU a norem pro výrobek
SI - potrjuje sledečo skladnost s smernico EU in standardi za izdelek
SK - vydáva nasledujúce prehlásenie o zhode podľa smernice EÚ a noriem pre výrobok
HU - a cikkekhez az EU-irányvonal és Normák szerint a következő konformitást jelenti ki
PL - deklaruje zgodność wymienionego poniżej artykułu z następującymi normami na podstawie dyrektywy WE
BG - декларира съответното съответствие съгласно Директива на ЕС и норми за артикул
LV - paskaidro šādu atbilstību ES direktīvai un standartiem
LT - apibūdina šį atitikimą EU reikalavimams ir prekės normoms
RO - declară următoarea conformitate conform directivei UE şi normelor pentru articolul
GR - δηλώνει την ακόλουθη συμμόρφωση σύμφωνα με την Οδηγία ΕΚ και τα πρότυπα για το προϊόν
HR - potvrđuje sljedeću usklađenost prema smjernicama EU i normama za artikl
RU - следующим удостоверяется, что следующие продукты соответствуют директивам и нормам ЕС
TR - Ürünü ile ilgili AB direktifl eri ve normları gereğince aşağıda açıklanan uygunluğu belirtir
NO - erklærer følgende samsvar i henhold til EU-direktivet og standarder for artikkel

Gras- und Strauchschere GGS-I-190

X	**2006/42/EG**	X	**2000/14/EG+2005/88/EG**	
X	**2014/30/EU**		X **Annex V**	☐ **Annex VI**
X	**2014/35/EU nur Ladegerät**	Noise: measured L_{WA}		**87 dB (A)**
X	**2011/65/EU**	Noise: guaranteed L_{WA}		**90 dB (A)**

Normen / Standard References:
EN 62841-1:2015
EN 62841-4-2:2019
EN 50636-2-94:2014
EN 62233:2008
EN IEC 55014-1:2021
EN IEC 61000-3-2:2019+A1:2021
EN 61000-3-3:2013+A1:2019
EN IEC 55014-2:2021
EN IEC 63000:2018

Nur für Ladegerät BI12TA-095080-AdV:
EN 60335-1:2012+A11:2014+
A13:2017+A1:2019+A2:2019+A14:2019
EN 60335-2-29: 2004+A2:2010+A11:2018
EN 62233:2008
EN 55014-1:2017
EN 55014-2:2015
EN IEC 61000-3-2:2019
EN 61000-3-3:2013+A1:2019
EN IEC 63000:2018

Seriennummern von 3048300000001 bis 3048399999999.

Prüfstelle / Notify Body:

Münster, 23-03-2022
Aufbewahrung der technischen Unterlagen:
Matthias Fiedler, Ikra GmbH, Schlesierstrasse 36, 64839 Münster, Germany

Matthias Fiedler, Senior Product Manager Ikra GmbH